SH8-90105

EN Carbon monoxide detector / Manual
DE Kohlenmonoxid Melder / Gebrauchsanweisung

smartwares Europe
Jules Verneweg 87
5015 BH Tilburg
The Netherlands
www.smartwares.eu

DECLARATION OF PERFORMANCE - DoC
www.smartwares.eu/doc and follow the instructions.

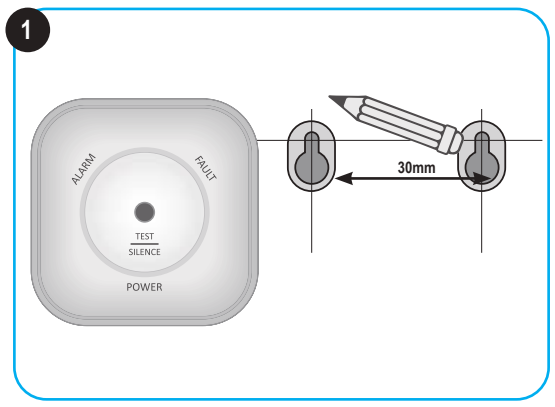

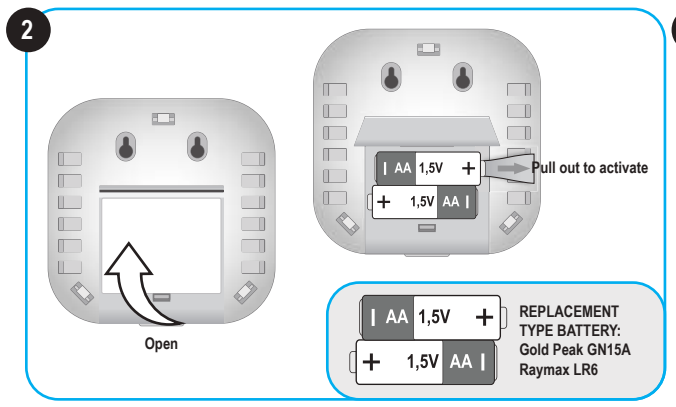

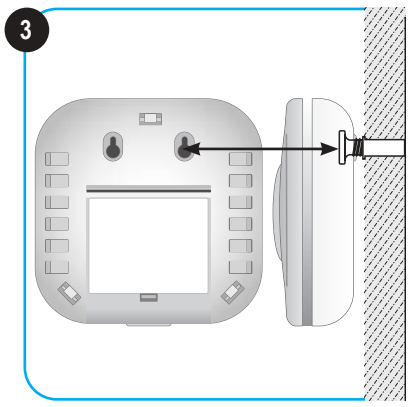

EN

GENERAL INFORMATION

Thank you for purchasing this Smartwares carbon monoxide alarm! Please read these instructions care fully before using the carbon monoxide alarm. Retain this information in a safe and easily accessible place for future use and maintenance. If you have any questions or if you are looking for additional information about your carbon monoxide alarm or prevention of carbon monoxide poisoning, please visit our website www.smartwares.eu

- **Make/model number**: SH8-90105
- **Description**: Battery powered carbon monoxide alarm with an electrochemical sensor with a lifetime of 10 years. This apparatus contains 2x DC 3V AA 1,5VDC LR6 Alkaline batteries with a lifetime of 1 year and is supplied with wall plugs and screws.
- **Function:** Carbon monoxide alarm device intended to alert persons in case of carbon monoxde leakage to give them time to react properly to the danger.
- **Scope of application:** Carbon monoxide alarm for buildings with residential function.

IMPORTANT:
- **Caution:** The alarm is designed in order to detect carbon monoxide; it cannot prevent a leakage!
- **Caution:** The carbon monoxide alarm may not be painted or covered because this may cause loss of functionality.
- **Warning:** The carbon monoxide alarm must be replaced no later than 10 years after initial activtion. Fill out the activation date on the ratinglabel on the product and mark the replacement date in your calendar or register for free at smartreminder.eu.

WHAT IS CARBON MONOXIDE

Carbon Monoxide (CO) is an insidious poison that is released when fuels are burnt. It is a colorless, odorless, tasteless gas and therefore very difficult to detect with the human senses. CO kills hundreds of people each year and injures many more. It binds to the hemoglobin in the blood and reduces the amount of oxygen being circulated in the body. In high concentrations, CO can kill in minutes. CO is produced by the incomplete combustion of fuels such as wood, charcoal, coal, heating oil, paraffin, petrol, natural gas, propane, butane etc.

Examples of CO sources:

Running engine in garage	Gas appliances
Oil and Gas furnaces	Portable generators
Wood stoves	Gas or kerosene heaters
Barbecues	Clogged chimneys
Wood and gas fireplaces	Heating boiler

SYMPTOMS OF CO POISONING

The following symptoms may be related to CO poisoning (ppm = parts per million/ 1:1000.000):

35 ppm	The maximum allowable concentration for continuous exposure for healthy adults in any 8 hour period.
200 ppm	Slight headaches, fatigue, dizziness, nausea after 2-3 hours.
400 ppm	Frontal headaches within 1-2 hours, life threatening after 3 hours.
800 ppm	Dizziness, nausea and convulsions within 45 minutes. Unconsciousness within 2 hours. Death within 3 hours.
1600 ppm	Headache, dizziness and nausea within 20 minutes. Death within 1 hour.
6400 ppm	Headache, dizziness and nausea within 1-2 minutes.

Warning: the apparatus may not prevent the chronic effects of CO exposure, always pay attention to the symptoms of carbon monoxide poisoning.

LOCATING THE CO ALARM

Carbon Monoxide alarm is designed to detect the toxic CO fumes that result from incomplete combustion, such as those emitted from appliances, furnaces, fireplace and auto exhaust. If your dwelling is on a single story, for minimum protection you should fit an alarm in the bedrooms or in the hallway of sleeping areas. Place it as near to the sleeping areas as possible and ensure the alarm is audible when the bedrooms are occupied. If your dwelling is multi-story, for minimum protection at least one alarm on each floor.

NOTE: For maximum protection an alarm should be fitted in or near every room that contains a fuel-burning appliance such as any gas fires, central heating boilers, room heaters, water heaters, cookers, grills, etc.

CAUTION: This alarm will only indicate the presence of carbon monoxide gas at the sensor. Carbon monoxide gas may be present in other areas.

Warning: a carbon monoxide alarm does not function as a replacement for a smoke or gas detector.

POSITIONING THE CO ALARM

Carbon monoxide (CO) has a similar density to warm air and, to ensure that the most effective use is made of the detector, it should be fitted as follows: In rooms with a fuel-burning appliance CO will mix with the warm air and rise up. Place the CO alarm at the wall, 15 – 80cm's below the ceiling but above the top of any doors or windows at a horizontal distance of 1-3 meters from the possible source of CO. In rooms where people may sleep or are present for a longer period of time (bedrooms, living room) place the CO alarm at breathing height. For more information and examples see www.smartwares.eu.

Areas to be avoided include the following:
- Situations where the temperature may fall below -10°C or rise above 40°C
- Any area where high levels of dusty, dirty or greasy emissions could contaminate or clog the sensor.
- Behind drapes or furniture.
- In the path of air discharged from a furnace / air conditioning vent or ceiling fan.
- Outside the building.
- Directly above a sink or cooker.

CAUTION: This carbon monoxide alarm is designed for indoor use only. Do not expose to rain or moisture. It will not protect against the risk of carbon monoxide poisoning when the battery has drained. Do not open or tamper with the alarm as this could cause malfunction and risk of electric shock.

INSTALLING THE CO ALARM (1) (2) (3)

This CO alarm is powered by a battery and requires no additional wiring. Make sure the alarm can be heard from all sleeping areas or place several alarms.

Wall mount installation:
- Having established the mounting location ensure that there is no electrical wiring or pipe work in the area adjacent to the mounting surface.
- Mark the two mounting hole locations (1) and drill holes two 5mm in the marked position. Insert the wall plugs.
- Insert the screw provided until the screw head is 5mm from the wall.
- Insert the AA batteries in the battery compartment on the rear of the detector and assemble the alarm onto the mounting plate.

Note: for safety of the end user the CO alarm cannot be mounted without its batteries.

Test whether the CO alarm is functioning properly by holding the TEST & SILENCE on the front of the alarm. The unit will sound 4 beep tones followed by 5 seconds of silence and the red LED will flash at the same time.

The test sound can be stopped by pressing the TEST&SILENCE button again.

OPTIONAL - PAIRING WITH LINK

To control your device with your smartphone or tablet, you will need to add the device to your Link.
- Open the HomeWizard Link app on your smartphone or tablet.
- Go to Settings, and tap "add device".
- Select the device that you want to add from the list, and follow the steps in the app to successfully add extra devices to your HomeWizard Link app.

OPERATING YOUR CO ALARM

Normal Operation

When no carbon monoxide is present, the green "Power" indicator LED flashes every 30 seconds and is an indication that your alarm is powered and functional.

Fault indicator

If the unit chirps every 30 seconds and the yellow "Fault" LED flashes, the CO alarm is not functioning properly. The CO alarm will not detect CO and you are not protected. Contact Smartwares for assistance.

Alarm Condition

When the unit detects dangerous levels of CO, it will emit an alarm signal of 4 beeps followed by 5 seconds of silence along with flashing of the red "Alarm" LED. This will continue as long as there is a dangerous level of CO present. Should the CO levels return to normal, the unit will stop beeping and return to standby mode automatically.

CO-LEVEL (PPM)	RESPONSE TIME (MIN)
30 ppm	> 120 min.
50 ppm	60-90 min.
100 ppm	10-40 min.
300 ppm	< 3 min.

Hush function

If the CO alarm is in alarm modus, the sound can be hushed for 10 minutes by pressing the TEST & SILENCE button. The alarm sound will recommence if the CO level is still > 45ppm six minutes after starting hush mode.

Returning to normal operation

When the carbon monoxide gas disperses and the unit has been reset, the alarm signal will stop. The green power lamp will continue to flash approximately every 30 seconds.

Low Battery Signal / End of life warning

When the battery is empty the alarm will beep 2 times every 30 seconds and the yellow "Fault" LED will flash. Replace the batteries immediately with new batteries as specified for this alarm and test the alarm. When your CO alarm needs replacing, the unit will beep 3 times every 30 seconds and yellow "Fault" LED indicator will flash. Do not replace the batteries but replace the entire CO alarm. Register for free reminders at smartreminder.eu.

RESETTING

You can reset the alarm by pressing the button on the front for 30 seconds and release. After release it will give a short beep.

TESTING YOUR CO ALARM

It is recommended that you test your CO alarm once a month to ensure the alarm is working correctly by pressing the TEST & SILENCE on the front of the alarm. The alarm will sound 4 beep tones followed by 5 seconds of silence and the red LED will flash at the same time.

The test sound can be stopped by pressing the TEST&SILENCE button again.

PAIRING -

with other carbon monoxide detectors

Wireless connectable up to 50m (outdoor, no obstacles). It's possible to link multiple SH8-90105 carbon monoxide detectors together. The big advantage of pairing one or more carbon monoxide detectors is that when one carbon monoxide detector sounds, they will all sound. This provides your family with an earlier warning of potential danger, and gives you more time to react. You can link up to more than 12 detectors.

Note: It is not possible to pair carbon monoxide detectors together when one or more of the carbon monoxide detectors is connected to the Link. If this is the case, please factory reset the carbon monoxide detector before attempting to pair to another carbon monoxide detector.

1. Prepare the detectors you need to pair. Make sure the battery from the second carbon monoxide detector has been removed for at least 10 seconds before beginning.
2. On the first carbon monoxide detector, press and hold the test button approximately for 5 seconds. After releasing the test button the red LED will flash continuously to indicate the carbon monoxide detector is searching for other devices. This device is now the master device.
3. Now place the battery in the second carbon monoxide detector within 30 seconds. This unit will now enter pairing mode within 2 or 3 seconds.
4. If the pairing is successful, both units will emit a beeping sound. You can pair multiple carbon monoxide detectors in the same manner, consecutively. Make sure you always use the same master device to add other devices.
5. Please repeat the steps above if the pairing is not successful the first time.

Note: It's only possible to pair this carbon monoxide detector to other detectors of the same model, if compatibility with the SH8-90105 is specifically mentioned in the user manual of the other carbon monoxide detector.

Note: the pairing tone and test tone of this carbon monoxide alarm have been modified to be less intrusive for the ears. The sound when carbon monoxide is detected is much longer and therefore louder.

MAINTAINING YOUR CO ALARM

Your alarm will alert you to potentially hazardous CO concentrations in your home when maintained properly. To maintain your alarm in proper working order, it is recommended that you:
- Test your alarm at least once a month.
- Clean your CO alarm regularly to prevent dust build up. This can be done using a vacuum cleaner with the brush attachment once per month. Clean gently around the front grilled section and sides.
- Never use cleaning solutions on your alarm. Simply wipe with a damp cloth.
- Do not paint the alarm

ATTENTION:

When scouring or stripping a wooden floor, painting, wallpapering or using adhesive or aerosol, you should remove the carbon monoxide detector and keep it in a safe place to prevent damaging the sensor. High concentrations of the following substances can damage the sensor, which often results in a false alarm: methane, propane, isopropyl butane, ethylene, ethanol, alcohol, isopropyl alcohol, benzene, toluene, ethyl acetate, hydrogen, hydrogen sulfate and sulfur dioxide. Also aerosol sprays, alcoholic products, paint, solvents, adhesive, hair spray, aftershave, perfume and certain cleaning agents can cause damage.

WHAT TO DO IN THE EVENT OF AN ALARM

In the event the CO alarm raises an alarm: Immediately move to fresh air outdoor or open all doors/windows to ventilate the area and allow the carbon monoxide to disperse. Where possible turn off fuel burning appliance. Evacuate the building and do not re-enter the premises nor move away from the open door/window until emergency services responders have arrived, the premises have been aired out, and your alarm remains in its normal condition. Seek medical help immediately for anyone suffering from the symptoms of headache, drowsiness, nausea, etc. Do not use the appliances again until they have been checked by a qualified technician and the fault located and cleared.

This product is not designed for use in a recreational vehicle or mobile home. The alarm should be installed by a competent person. This apparatus is designed to protect individuals from the acute effects of carbon monoxide exposure. It will not fully safeguard individuals with specific medical conditions. If in doubt consult a medical practitioner. The installation of this CO alarm should not be used as a substitute for proper installation, use and maintenance of fuel burning appliances including appropriate ventilation and exhaust systems.

TECHNICAL DATA
- Power Source: DC 3V Alkaline battery type: LR6 1,5VDC
- Sensor Type: electrochemical sensor
- Type of Gas sensed: Carbon Monoxide
- Sensor Lifetime 10 Year
- Alarm activation 30 ppm (after 120 min.)
  50 ppm (Between 60-90 min.)
  100 ppm (Between 10-40 min.)
  300 ppm (Within 3 minutes)
- Operation Temperature: -10°C-40°C (storage: -20°-50°C ± 2°C)
- Ambient Humidity: 30%-95% RH (storage:10%-95% RH)
- Horn Level >85 Decibels at 1 meter
- Battery Life: 1 year

Normal operation	Green LED flashes every 30 seconds	None
Normal operation	Green LED flashes every 30 seconds	None
Testing	Red LED flashes rapidly	4 beeps followed by 5 seconds of silence
Alarm	Red LED flashes rapidly	4 beeps followed by 5 seconds of silence
Hush	None	None
Malfunction	Yellow LED flashes	Chirps every 30 seconds
Low battery signal	Yellow LED flashes	1 beep every 30 seconds
End of life warning	Yellow LED flashes	3 beeps every 30 seconds

For indoor use only

Please read manual before use, store it carefully for future use and maintenance.

DE

ALLGEMEINES

Vielen Dank, dass Sie sich für einen CO-Melder von Smartwares entschieden haben! Lesen Sie vor dem Gebrauch des CO-Melders diese Betriebsanleitung vollständig durch. Bewahren Sie dieses Dokument zum späteren Nachschlagen und für Wartungszwecke an einem sicheren und leicht zugänglichen Ort auf. Weitere Informationen zu Ihrem neuen CO-Melder und Tipps zur Vermeidung von Vergiftungen durch Kohlenmonoxyd (CO) finden Sie auch auf unserer Homepage www.smartwares.eu.
- **Fabrikations-/Modellnummer:** SH8-90105
- **Beschreibung:** Batteriebetriebener CO-Melder mit elektrochemischem-Sensor, Lebensdauer 10 Jahre. Das Gerät arbeitet mit 2 Alkali-Batterien Typ DC 3V AA 1,5VDC LR6 mit ein Lebensdauer von 1 Jahre. Im Lieferumfang sind Dübel und Schrauben zur Wandbefestigung enthalten.
- **Funktion:** CO-Melder dienen im Falle von Kohlenmonoxid Leckage zur Alarmierung aller Personen, die sich in unmittelbarer Nähe befinden. Den Personenim Gefahrenbereich soll auf diese Weise Zeit verschafft werden, angemessen auf die Gefahr zu reagieren.
- **Anwendungsbereich:** CO-Melder für Wohngebäude.

WICHTIG:
- **Vorsicht:** Das Gerät dient ausschließlich der Erkennung einer bestimmten Gaskonzentration. Das Gerät ist nicht geeignet, diese zu verhindern!
- **Vorsicht:** CO-Melder dürfen keinesfalls mit Farbe angestrichen oder auf irgendeine Art bedeckt werden, um die einwandfreie Funktion zu gewährleisten.
- **Achtung:** CO-Melder sind alle 10 Jahre ab dem Zeitpunkt ihrer Aktivierung zu ersetzen. Vermerken Sie das Datum der Aktivierung auf dem Typschild des Geräts und vermerken Sie den Zeitpunkt des fälligen Austauschs in Ihrem Kalender. Registrieren Sie das Gerät falls gewünscht auf unserer Homepage smartreminder.eu.

WAS IST KOHLENMONOXYD?

Kohlenmonoxyd (CO) ist ein giftiges Gas, welches schleichend bei der Verbrennung von Kraftstoff entsteht. Es ist geschmacks- und geruchlos und kann daher kaum mit den menschlichen Sinnen wahrgenommen werden. Durch CO-Kontamination erleiden jährlich viele Menschen Vergiftungen, hunderte kommen infolge ihrer Vergiftung ums Leben. Kohlenmonoxyd bindet das Hämoglobin im Blut und wirkt sich somit negativ auf die Sauerstoffsättigung im menschlichen Körper aus. Bei entsprechend hoher Konzentration führt eine Kohlenmonoxyd-Vergiftung innerhalb von wenigen Minuten zum Tod. Kohlenmonoxyd entsteht durch die unvollständige Verbrennung von Holz, Holzkohle, Kohle, Heizöl, Paraffin, Benzin, Erdgas, Propan, Butan usw.

Nachfolgend einige Beispiele für mögliche Entstehungsquellen von hohen CO-Konzentrationen:

Laufende Motoren in Garagen	Gasgeräte
Öl- und Gasöfen	Tragbare Generatoren
Holzöfen	Gas- oder Kerosinheizöfen
Grillgeräte	Verstopfte Heizkamine
Offene Holz- oder Gasflammen	Heizkessel

SYMPTOME EINER CO-VERGIFTUNG

Die folgenden Symptome lassen auf eine mögliche CO-Vergiftung schließen (ppm = parts per million/ 1:1000.000):

35 ppm	Höchste Konzentration, der eine gesunde erwachsene Personen über eine Dauer von 8 Stunden kontinuierlich ausgesetzt sein darf.
200 ppm	Leichter Kopfschmerz, Unwohlsein, Benommenheit, Atemprobleme innerhalb von 2-3 Stunden.
400 ppm	Kopfschmerz im Bereich des Frontallappens innerhalb von 1-2 Stunden, lebensbedrohlich nach 3 Stunden.
800 ppm	Benommenheit, Atemprobleme und Krämpfe innerhalb von 45 Minuten. Bewusstlosigkeit innerhalb von 2 Stunden. Eintritt des Todes innerhalb von 3 Stunden.
1600 ppm	Kopfschmerz, Benommenheit und Atemprobleme innerhalb von 20 Minuten. Eintritt des Todes innerhalb von 1 Stunde.
6400 ppm	Kopfschmerz, Benommenheit und Atemprobleme innerhalb von 1-2 Minuten.

Achtung: Das Gerät ist nicht geeignet, Vergiftungserscheinungen vorzubeugen! Achten Sie stets persönlich auf mögliche Symptome einer CO-Vergiftung.

PLATZIERUNG DES CO-MELDERS

Der CO-Melder erkennt erhöhte CO-Konzentrationen, wie sie bei der unvollständigen Verbrennung von Brennstoffen in Öfen, offenen Feuerstätten und Verbrennungsmotoren entstehen können. In eingeschossigen Gebäuden sollten für einen minimalen Schutz alle Schlafräume oder der angrenzende Flurbereich mit CO-Meldern ausgestattet werden. Installieren Sie die Melder so nahe wie möglich an den Schlafräumen und stellen Sie sicher, dass der Warnton zuverlässig hörbar ist.

In mehrgeschossigen Gebäuden muss mindestens ein CO-Melder pro Geschoss installiert werden.

HINWEIS: Für maximale Sicherheit sollte ein Melder in oder in unmittelbarer Nähe zu Räumen installiert werden, in denen sich Feuerstätten oder mit Brennstoff betriebene Heizgeräte oder Öfen, Grillgeräte usw. befinden.

VORSICHT: Das Gerät schlägt bei erhöhten CO-Konzentrationen im unmittelbaren Sensorbereich an. Beachten Sie, dass auch in anderen Bereichen eine erhöhte CO-Konzentration vorliegen kann.

Achtung: CO-Melder ersetzen in keinem Falle Rauchoder andere Gasmelder.

POSITIONIERUNG DES CO-MELDERS

Kohlenmonoxyd (CO) hat in etwa die Dichte warmer Luft. CO-Melder sollten daher zur Sicherstellung höchster Zuverlässigkeit wie folgt positioniert werden: In Räumen, in denen sich Feuerstätten oder mit Brennstoff betriebene Geräte befinden, mischt sich Kohlenmonoxyd mit der aufsteigenden Warmluft. Installieren Sie den COMelder alternativan einer Wand. Halten Sie hierbei 15 - 80 cm Abstand zur Decke und zur Oberkante von Tür- und Fensterrahmen. Halten Sie in horizontaler Richtung 1-3 Meter Abstand von der möglichen Kohlenmonoxydquelle. In Räumen, in denen Personen für längere Zeit schlafen oder anwesend sind (Schlaf- und Aufenthaltsräumen) sind die CO-Melder auf Atemhöhe zu installieren. Weitere Informationen und Beispiele finden Sie auf unserer Homepage www.smartwares.eu. Für die Nutzung ungeeignet sind folgende Bereiche:
- Bereiche, in denen die Umgebungstemperatur auf unter -10°C fallen bzw. über 40°C steigen kann.
- Bereiche, in denen aufgrund hoher Staub-, Schmutz- oder Sprühnebelbelastung mit starker Verschmutzung und einem Ausfall des Sensors zu rechnen ist.
- Hinter Vorhängen oder Möbelstücken.
- Im Bereich von Warmluftströmen aus Öfen, Klimaanlagen oder Lüftern.
- Im Außenbereich.
- Direkt oberhalb von Spülbecken oder Küchen herden.

VORSICHT: Der CO-Melder ist ausschließlich für die Nutzung im Innenbereich konzipiert. Keinem Regen und keiner Feuchtigkeit aussetzen. Ein zuverlässiger Schutz ist nur mit funktionierenden Batterien gewährleistet. Öffnen Sie das Gerät nicht und vermeiden Sie starke Erschütterungen. Es besteht die Gefahr von Fehlfunktionen und Stromschlag.
- Im Außenbereich.
- Direkt oberhalb von Spülbecken oder Küchen herden.

MONTAGE DES CO-MELDERS (1) (2) (3)

Der CO-Melder arbeitet ausschließlich batteriebetrieben. Es ist keine weitere Verkabelung notwendig. Stellen Sie sicher dass der Warnton insbesondere in Schlafbereichen zuverlässig hörbar ist. Installieren Sie gegebenenfalls mehrere Geräte.

Wandmontage:
- Achten Sie bei der Installation insbesondere auf elektrische Unterputzleitungen oder Rohre im Bereich der Montagebohrungen.
- Markieren Sie die beiden Positionen der Befestigungslöcher und bohren Sie zwei 5 mm große Löcher an der markierten Stelle
- Schrauben Sie die mitgelieferten Schrauben soweit ein, dass der Schraubenkopf jeweils 5mm aus der Wand ragt.
- Setzen Sie die AA-Batterien in das Gerät. Das Batteriefach befindet sich auf der Rückseite des Geräts. Montieren Sie den Melder anschließend auf die Montageplatte.

Hinweis: Aus Sicherheitsgründen kann der CO-Melder nicht ohne eingesetzte Batterien montiert werden. Drücken Sie die TEST & SILENCE, um die einwandfreie Funktion des COMelders zu prüfen. Das Gerät erzeugt jeweils 4 Warntöne i Intervallen von jeweils 5 Sekunden. Gleichzeitig blinkt die rote LED.

Der Prüfton kann durch erneutes Betätigen der Taste TEST&SILENCE gestoppt werden

OPTIONAL - KOPPLUNG MIT LINK

Um Ihren Warnmelder über Ihr Smartphone oder Tablet zu steuern, müssen Sie das Gerät zu Ihrem Link hinzufügen.
- Öffnen Sie die HomeWizard Link App auf Ihrem Smartphone oder Tablet.
- Greifen Sie auf die Einstellungen zu und tippen Sie auf "Gerät hinzufügen".
- Wählen Sie das Gerät aus, das Sie aus der Liste hinzufügen möchten, und folgen Sie den Schritten in der App, um zusätzliche Geräte zu Ihrer HomeWizard Link App hinzuzufügen.

BEDIENUNG DES CO-MELDERS

Normalbetrieb

Solange keine erhöhte CO-Konzentration feststellbar ist, blinkt die grüne Betriebsanzeige-LED alle 30 Sekunden. Gleichzeitig Signalisiert dies, dass der Melder eingeschaltet und aktiviert ist.

Fehleranzeige

Wenn das Gerät alle 30 Sekunden einen Warnton erzeugt und gleichzeitig die gelbe Fehler-LED blinkt, liegt eine Funktionsstörung am CO-Melder vor. In diesem Status erkennt der CO-Melder keine erhöhte CO-Konzentration und der überwachte Bereich ist ungeschützt. Setzen Sie sich in diesem Fall zur Klärung mit Smartwares in Verbindung.

Alarmstatus

Sobald das Gerät eine gefährliche CO-Konzentration misst, werden jeweils 4 Warntöne in Intervallen von jeweils 5 Sekunden erzeugt. Gleichzeitig blinkt die rote Alarm-LED. Der Alarm steht an, bis die CO-Konzentration wieder auf ein unbedenkliches Niveau gefallen ist. Sobald die CO-Konzentration wieder auf ein unbedenkliches Niveau gefallen ist, wechselt das Gerät automatisch zurück in den Standby-Betrieb.

CO-NIVEAU (PPM)	REAKTIONSZEIT (MIN)
30 ppm	> 120 Min.
50 ppm	60-90 Min.
100 ppm	10-40 Min.
300 ppm	< 3 Min.

Stummschaltfunktion

Im Alarmmodus lässt sich der CO-Alarm für 10 Minuten stummschalten, indem man die Taste TEST & SILENCE drückt. Das Alarmsignal ertönt erneut, wenn der Kohlenmonoxidgehalt 6 Minuten nach der Stummschaltung immer noch mehr als 45 ppm beträgt.

Rückkehr in den Normalbetrieb

Sobald sich die CO-Konzentration wieder unterhalb eines kritischen Niveaus bewegt und das Gerät zurückgesetzt ist, arbeitet der COMelder wieder im Normalbetrieb. Die grüne Betriebsanzeige-LED blinkt alle 30 Sekunden.

Geringe Batteriespannung / Ablauf der maximalen Nutzungsdauer

Wenn die Batterie leer ist, erzeugt das Gerät alle 30 Sekunden 2 Warntöne. Gleichzeitig blinkt die gelbe Fehler-LED. Ersetzen Sie die Batterien sofort durch neue Batterien, wie für diesen Alarm angegeben, und testen Sie den Alarm. Sobald der CO-Melder ersetzt werden muss, erzeugt das Gerät alle 30 Sekunden 3 Warntöne. Gleichzeitig blinkt die gelbe Fehler-LED. Das Gerät muss in diesem Fall komplett ersetzt werden, ein Austausch der Batterien ist nicht ausreichend. Registrieren Sie sich für den kostenlosen Erinnerungsdienst auf unserer Homepage www.smartreminder.eu.

ZURÜCKSETZEN

Sie können den Alarm zurücksetzen, indem Sie die Taste auf der Vorderseite 30 Sekunden lang drücken und dann loslassen. Nach dem Zurücksetzen ist ein kurzer Piepton zu hören.

FUNKTION DES CO-MELDERS TESTEN

Wir empfehlen, den CO-Melder mindestens einmal monatlich auf korrekte Funktion zu prüfen. Drücken Sie hierzu die TEST & SILENCE auf der Vorderseite des Geräts. Das Gerät erzeugt jeweils vier Warntöne in Intervallen von jeweils 5 Sekunden. Gleichzeitig blinkt die rote LED.

Der Prüfton kann durch erneutes Betätigen der Taste TEST&SILENCE gestoppt werden

KOPPELUNG - mit anderen Warnmeldern

Drahtlosverbindung bis zu 50 m (im Freien, keine Hindernisse). Sie haben die Möglichkeit, mehrere SH8-90105 Warnmelder miteinander zu verbinden. Der große Vorteil bei der Kopplung eines oder mehrerer Warnmelder besteht darin, dass alle Warnmelder ertönen, sobald ein einziger ausgelöst wird. Damit werden Sie und Ihre Familie früher vor einer möglichen Gefahr gewarnt, wodurch Sie mehr Zeit haben, um entsprechend zu reagieren. Sie können mehr als 12 Warnmelder miteinander verbinden

Hinweis: Es ist nicht möglich, Warnmeldesysteme miteinander zu koppeln, während eines oder mehrere davon bereits mit einem Link verbunden sind. Sollte dies der Fall sein, setzen Sie das Rauchmeldesystem zurück, bevor Sie versuchen, es mit einem anderen System zu koppeln.
1. Bereiten Sie die zu synchronisierenden Melder vor. Achten Sie darauf, die Batterie des zweiten CO-Melders mindestens 10 Sekunden vorher zu entfernen.
2. Halten Sie die Testtaste am ersten CO-Melder etwa 5 Sekunden lang gedrückt. Nachdem Sie die Testtaste losgelassen haben, blinkt die rote LED anhaltend als Hinweis darauf, der CO-Melder nach anderen Geräten sucht. Dieses Gerät ist jetzt das Master-Gerät.
3. Setzen Sie nun die Batterie innerhalb von 30 Sekunden in den zweiten CO-Melder ein. Das Gerät wechselt daraufhin innerhalb von 2 bis 3 Sekunden in den Synchronisierungsmodus.
4. Nach erfolgreicher Synchronisierung geben beide Geräte einen Piepton ab. Auf diese Weise können Sie mehrere CO-Melder nacheinander synchronisieren. Achten Sie darauf, immer das dasselbe Master-Gerät zu benutzen, um weitere Geräte hinzuzufügen.
5. Wiederholen Sie die Schritte oben bitte, falls die Synchronisierung beim ersten Mal nicht erfolgreich war.

Hinweis: Dieser CO-Melder lässt sich nur mit anderen desselben Modelltyps synchronisieren, wenn die Kompatibilität mit dem SH8-90105 speziell im Benutzerhandbuch des anderen CO-Melders erwähnt wird.

Hinweis: Der Synchronisierungston und der Prüfton dieses CO-Alarms wurden modifiziert, um weniger aufdringlich für die Ohren zu klingen. Der Ton beim Feststellen von Kohlenmonoxid ist nun deutlich länger und daher lauter.

WARTUNG DES CO-MELDERS

Zur Sicherstellung der einwandfreien und zuverlässigen Funktion muss der CO-Melder regelmäßig gewartet werden. Wir empfehlen hierzu folgende Wartungsarbeiten:
- Führen Sie einmal monatlich einen Funktionstest durch.
- Reinigen Sie den CO-Melder regelmäßig, um übermäßige Staubablagerungen zu vermeiden. Saugen Sie den Melder einmal im Monat mit einem Staubsauger ab. Benutzen Sie hierzu einen geeigneten Bürstenaufsatz. Reinigen Sie insbesondere die vorderen und seitlichen Lüftungsschlitze Melders.
- Benutzen Sie keinesfalls Lösungsmittel zum Reinigen des Melders. Wischen Sie das Gerät lediglich mit einem feuchten Tuch ab.
- Tragen Sie keinesfalls Farbe auf den Melder auf.

ACHTUNG:

Vor Abbeiz- oder Schleifarbeiten an Holzböden, vor Anstreich- oder Tapezierarbeiten oder vor Arbeiten, bei denen große Mengen an Klebstoff oder Aerosolen eingesetzt werden, sollten alle CO-Melder in unmittelbarer Nähe abgebaut werden. Es besteht die Gefahr von Schäden am Sensor. Die folgenden Substanzen können in erhöhter Konzentration Schäden am Gerät verursachen und somit letztlich Fehlalarme auslösen: Methan, Propan, Isopropanol, Butan, Ethylen, Ethanol, Alkohol, Isopropyl-Alkohol, Benzol, Toluol, Ethylacetat, Wasserstoff, Schwefelwasserstoff und Schwefeldioxyd. Weiterhin können Sprays auf Aerosolbasis, alkoholhaltige Produkte, Farbe, Lösungsmittel, Klebstoffe, Haarspray, Aftershave, Parfume und verschiedene Reinigungsmittel Schäden am Gerät verursachen.

VERHALTEN IM ALARMFALL

Wenn der CO-Melder anschlägt:

Begeben Sie sich sofort ins Freie oder öffnen Sie sofort alle Türen und Fenster, um den betroffenen Bereich zu lüften. Schalten Sie - sofern möglich - alle Feuerstätten oder mit Brennstoff betriebene Geräte ab. Evakuieren Sie das Gebäude bzw. bleiben Sie solange an geöffneten Fenstern/Türen stehen, bis Rettungskräfte vor Ort eintreffen, die Räumlichkeiten ausreichend gelüftet wurden und der CO-Melder wieder im Normalbetrieb arbeitet. Betroffene Personen, DE Bedienungsanleitung 12 die über Kopfschmerz, Benommenheit, Atemnot oder ähnliche Symptome klagen, sind umgehend medizinisch in geeigneter Weise zu versorgen. Lassen Sie die Räumlichkeiten vor der erneuten Nutzung durch einen Fachmann inspizieren. Die erneute Nutzung ist erst dann zulässig, wenn die Alarmursache lokalisiert und behoben ist. Dieses Produkt ist nicht für die Nutzung in Wohn- oder Camping- Fahrzeugen geeignet. Beauftragen Sie einen Fachmann mit der Installation des Melders. Das Gerät wurde zum Schutz von Personen bei erhöhten CO-Konzentrationen entwickelt. Das Gerät ist nicht geeignet, Personen mit speziellen medizinischen Indikationen besonders zu schützen. Konsultieren Sie ggf. einen Arzt. Die Installation von CO-Meldern entbindet den Nutzer in keinem Fall von seiner Sorgfaltspflicht bei der Installation und Wartung seiner Feuerstätten oder seiner mit Brennstoff betriebenen Geräte, einschließlich aller Lüftungs- und Abluftsysteme.

TECHNISCHE DATEN
- Spannungsversorgung Alkali-Batterien DC 3V: LR61,5VDC
- Sensor Elektrochemischer -Sensor
- Erfasstes Gas Kohlenmonoxyd (CO)
- Lebensdauer Sensor 10 Jahre
- Auslösekriterien 30 ppm (nach 120 Min.)
  50 ppm (zwischen 60-90 Min.)
  100 ppm (zwischen 10-40 Min.)
  300 ppm (innerhalb von 3 Min.)
- Betriebstemperatur -10°C-40°C (Lagerung: -20°C-50°C ± 2°C)
- Umgebungsfeuchtigkeit 30%-95% RH (Lagerung: 10%-95% RH)
- Lautstärke Warnton >85 Dezibel in 1 Meter Abstand
- Batterielebensdauer 1 Jahre

Bedingung	LED	Ton
Normalbetrieb	Grüne LED blinkt alle 30 Sekunden	Ohne
Test	Rote LED blinkt schnell	4 Warntöne, 5 Sekunden Pause
Alarm	Rote LED blinkt schnell	4 Warntöne, 5 Sekunden Pause
Unterbrechungs Modus	Ohne	Ohne
Fehlfunktion	Gelbe LED blinkt	1 Warnton alle 30 Sekunden
Batteriewarnung	Gelbe LED blinkt	1 Warnton alle 30 Sekunden
Ablauf der maximalen Nutzungsdauer	Gelbe LED blinkt	3 Warntöne alle 30 Sekunden

Nur für den Einsatz im Innenbereich.

Lesen Sie die Anleitung vor dem Gebrauch vollständig durch. Heben Sie die Anleitung zum späteren Nachschlagen und zu Wartungszwecken auf.

SH8-90105

NL Koolmonoxide detector / Gebruiksaanwijzing
FR Détecteur de monoxyde de carbone / Mode d'emploi

smartwares Europe
Jules Verneweg 87
5015 BH Tilburg
The Netherlands
www.smartwares.eu

DECLARATION OF PERFORMANCE - DoC
www.smartwares.eu/doc and follow the instructions.

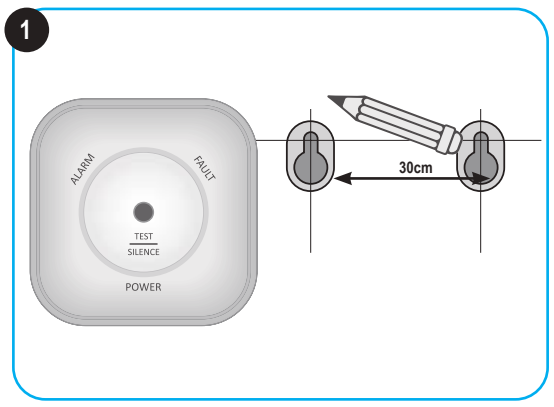

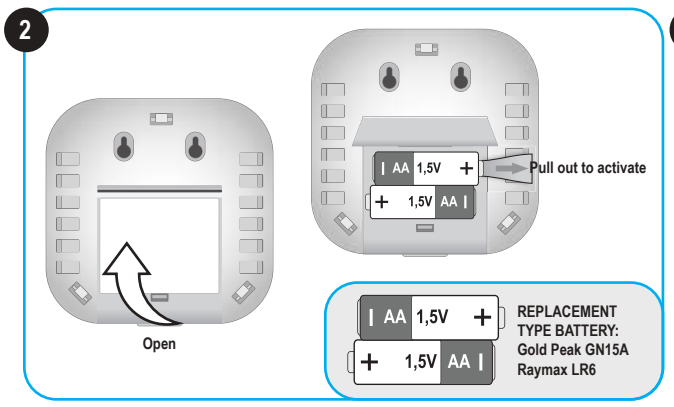

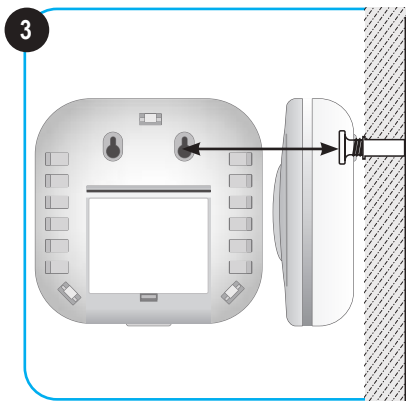

NL

ALGEMENE INFORMATIE

Hartelijk dank voor uw aankoop van deze Smartwares koolstofmonoxidemelder! Lees voordat u de koolstofmonoxidemelder gaat gebruiken deze instructies zorgvuldig. Bewaar deze informatie op een veilige en goed bereikbare plaats voortoekomstig gebruik en het uitvoeren van onderhoudswerkzaamheden. Breng in geval van vragen of voor aanvullende informatie over uw koolstofmonoxidemelder of het voorkomen van een koolstofmonoxidevergiftiging een bezoek aan onze website www.smartwares.eu.

- **Fabricage/modelnummer:** SH8-90105
- **Beschrijving:** Op een batterij werkende koolstofmonoxidemelder met een elektrochemische -sensor met een levensduur van 10 jaar. Dit apparaat bevat 2 stuks 3 VDC AA 1,5 VDC LR6 alkalinebatterijen met een levensduur van 1 jaar en wordt geleverd met een muurplug en een schroef.
- **Werking:** Koolstofmonoxidemelder bedoeld voor het waarschuwen van personen in geval van koolmonoxide lekkage en hen de tijd geeft correct op het gevaar te reageren.
- **Toepassingsgebied:** Koolstofmonoxidemelder voor gebouwen met een woonfunctie.

BELANGRIJK:
- **Voorzichtig:** De melder is bedoeld voor het detecteren van koolmonoxide; de melder kan dus niet een lekkage voorkomen!
- **Voorzichtig:** De koolstofmonoxidemelder mag niet worden overgeschilderd of bedekt. Dit kan de werking verminderen.
- **Waarschuwing:** Vervang de koolstofmonoxide melder uiterlijk 10 jaar na de eerste activering. Vul de activeringsdatum op de typeplaat op het product in en noteer de vervangingsdatum in uw agenda. U kunt het apparaat ook gratis op smartreminder.eu registreren.

WAT IS KOOLSTOFMONOXIDE

Koolstofmonoxide(CO) is een verraderlijk gif dat vrijkomt bij de verbranding van brandstoffen. Het is een kleurloos, reukloos en smaakloos gas en dat maakt het moeilijk waarneembaar met menselijke zintuigen. Jaarlijks worden honderden mensen door CO gedood en nog veel meer mensen raken hierdoor gewond. De CO bindt de hemoglobine in het bloed en vermindert de zuurstofcirculatie in het lichaam. In hoge concentraties kan CO binnen enkele minuten dodelijk zijn. CO wordt geproduceerd door onvolledige verbranding van brandstoffen zoals hout, houtskool, kolen, stookolie, paraffine, benzine, aardgas, propaan, butaan, enz.

Voorbeelden van CObronnen:
Een in een garage lopende motor
Gastoestellen
Olie- en gasgestookte ovens
Draagbare generatoren
Houtovens
Gas- of petroleumverwarmers
Barbecues
Verstopte schoorstenen
Met hout of gas gestookte haarden
Verwarmingsboiler

SYMPTOMEN VAN CO-VERGIFTIGING

De volgende symptomen kunnen bij CO-vergiftiging optreden (ppm = parts per million/1:1000.000):

35 ppm	De maximum toegestane concentratie voor constante blootstelling voor gezonde volwassenen in een periode van 8 uur.
200 ppm	Lichte hoofdpijn, vermoeidheid, duizeligheid, misselijkheid na 2-3 uur.
400 ppm	Hoofdpijn aan de voorzijde van het hoofd binnen 1-2 uur, levensbedreigend na 3 uur.
800 ppm	Duizeligheid, misselijkheid en stuiptrekkingen binnen 45 minuten. Bewusteloosheid binnen2 uur. Dood binnen 3 uur.
1600 ppm	Hoofdpijn, duizeligheid en misselijkheid binnen 20 minuten. Dood binnen 1 uur.
6400 ppm	Hoofdpijn, duizeligheid en misselijkheid binnen 1-2 minuten.

Waarschuwing: het apparaat zal de chronische effecten van blootstelling aan CO mogelijk niet voorkomen. Let daarom altijd op de symptomen van koolstofmonoxidevergiftiging.

LOCATIE VOOR DE CO-MELDER

De koolstofmonoxidemelder is bedoeld voor het detecteren van de giftige CO-dampen die ontstaan bij onvolledige verbranding, zoals deze worden uitgestoten door toestellen, ovens, open haarden en uitlaten van auto's. Als uw huis uit één verdieping bestaat, dient u voor minimale beveiliging een melder in de slaapkamers of in de gang waar de slaapkamers aan liggen te plaatsen. Plaats de melder zo dicht mogelijk bij de slaapkamers en controleer of het alarm voor in de slaapkamers aanwezige mensen hoorbaar is. Een huis met meerdere verdiepingen vereist voor minimale beveiliging minstens
één melder per verdieping.

LET OP: Plaats voor maximale beveiliging
een melder in of in de buurt van iedere kamer met een brandstof verbrandend toestel, zoals gashaarden, centrale verwarmingsboilers, kamerverwarmers, waterverwarmers, kooktoestellen, grills, enz.

VOORZICHTIG: Deze melder geeft uitsluitend de aanwezigheid van koolstofmonoxidegas bij de sensor aan. Koolstofmonoxidegas kan in andere ruimtes aanwezig zijn.

Waarschuwing: een koolstofmonoxidemelder is niet bedoeld ter vervanging van een rook- of gasmelder.

DE CO-MELDER PLAATSEN

Koolstofmonoxide (CO) heeft dezelfde dichtheid als warme lucht en om optimaal gebruik van de melder te verzekeren, moet deze als volgt worden geïnstalleerd: In ruimtes met een brandstof verbrandend toestel zal de CO zich met de warme lucht vermengen en opstijgen. Plaats als montage aan het plafond niet mogelijk is de CO-melder aan de muur, 15–80 cm onder het plafond maar boven de bovenzijde van eventuele deuren of ramen op een horizontale afstand van 1-3 meter van de mogelijke CO-bron. Plaats in ruimtes waar mensen kunnen slapen of voor een langere tijd aanwezig kunnen zijn (slaapkamers, woonkamer) de CO-melder op ademhalingshoogte. Zie voor aanvullende informatie en voorbeelden www.smartwares.eu.
De volgende ruimtes dienen te worden vermeden:
- Situaties waar de temperatuur lager kan worden dan -10°C of hoger dan 40°C
- Ruimtes waar de sensor door veel stof, vuil of vettigheid verontreinigd of verstopt kan raken.
- Achter gordijnen of meubels.
- In de luchtstroom afkomstig van een ventilatie opening van een oven/airconditioning of een plafondventilator.
- Buiten het gebouw.
- Direct boven een gootsteen of kooktoestel.

VOORZICHTIG: Deze koolstofmonoxidemelder is uitsluitend bedoeld voor gebruik binnenshuis. Niet blootstellen aan regen of vocht. Als de batterij leeg is, zal de melder geen beveiliging tegen het risico van koolstofmonoxidevergiftiging bieden. Open de melder niet en knoei hier niet mee, want dit kan leiden tot slechte werking en een kans op een elektrische schok.

DE CO-MELDER INSTALLEREN (1) (2) (3)

Deze CO-melder wordt gevoed door een batterij en vereist geen aanvullende bedrading. Controleer of de melder vanuit alle slaapkamers hoorbaar is of plaats meerdere melders.

Montage aan de muur:
- Controleer na vaststelling van de bevestigin plaats of geen elektrische bedrading of leiding werk in het naast het montageoppervlak gelegen gebied aanwezig is.
- Markeer de twee plaatsen voor de montagegaten (1) en boor twee 5mm gaten op de gemarkeerde posities.
  Plaats de muurpluggen.
- Draai de bijgeleverde schroef in tot een ruimte van 5 mm tussen de schroefkop en de muur aanwezig is.
- Plaats de AA-batterijen in de batterijhouder aan de achterzijde van de detector en bevestig de melder op de montageplaat.

Let op: met het oog op de veiligheid van de gebruiker kan de COmelder niet zonder batterijen worden gemonteerd. Test of de CO-melder naar behoren werkt door de TEST & SILENCE aan de voorzijde van de melder ingedrukt te houden. Het apparaat geeft 4 pieptonen gevolgd door 5 seconden stilte en de rode LED knippert tegelijkertijd.
U kunt het test geluid stoppen door nogmaals de TEST&SILENCE knop in te drukken.

OPTIONEEL - KOPPELEN MET LINK

Om uw apparaat te kunnen aansturen met uw smartphone of tablet, zult U het apparaat moeten toevoegen aan uw Link.
- Open de HomeWizard Link app op uw smartphone of tablet.
- Ga naar Instellingen, en tik "apparaat toevoegen".
- Selecteer het apparaat dat u wilt toevoegen uit de lijst, en volg de stappen in de app om succesvol extra apparaten toe te voegen aan uw HomeWizard Link app.

DE CO-MELDER BEDIENEN

Normale werking
Indien geen koolstofmonoxide aanwezig is, knippert de groene "Voeding" LED-indicator iedere 30 seconden om aan te geven dat de melder is ingeschakeld en werkt.

Foutindicator
Als het apparaat iedere 30 seconden een piep geeft en de gele "Fout" LED knippert, werkt de CO-melder niet naar behoren. De COmelder detecteert geen CO en u wordt niet beschermd. Neem contact op met Smartwares voor ondersteuning.

Alarmsituatie
Als het apparaat een gevaarlijk CO-niveau detecteert, zendt het een alarmsignaal uit van 4 pieptonen gevolgd door 5 seconden stilte en gaat de rode "Alarm" LED knipperen. Dit houdt aan zolang een gevaarlijk CO-niveau aanwezig is. Als het CO-niveau naar een normale waarde terugkeert, stopt het apparaat met piepen en keert het automatisch naar de stand-bymodus terug.

CO-NIVEAU (PPM)	REACTIETIJD (MIN)
30 ppm	> 120 min.
50 ppm	60-90 min.
100 ppm	10-40 min.
300 ppm	< 3 min.

Dempfunctie
Als de alarmmodus actief is op de koolmonoxidemelder, kunt u het geluid gedurende 10 minuten dempen door op de test- en stilteknop te drukken. Het alarm gaat weer klinken als het koolmonoxideniveau 6 minuten na het activeren van de dempfunctie nog steeds hoger is dan 45 ppm.

Naar normale werking terugkeren
Als het koolstofmonoxidegas zich verspreidt en het apparaat is gereset, stopt het alarmsignaal. Het groene voedingslampje blijft ongeveer iedere 30 seconden knipperen.

Waarschuwingssignaal voor batterij bijna leeg/einde levensduur
Als de batterij leeg is, geeft het alarm elke 30 seconden een pieptoon en knippert de gele "Fout" LED-indicator. Vervang de batterijen onmiddellijk door nieuwe batterijen zoals gespecificeerd voor dit alarm en test het alarm. Als de CO-melder aan vervanging toe is, piept het apparaat iedere 30 seconden driemaal en gaat de gele "Fout" LED-indicator knipperen. Vervang niet alleen de batterijen, maar de CO-melder in zijn geheel. U kunt het apparaat ook registreren voor een gratis herinnering via smartreminder.eu.

OPNIEUW INSTELLEN

U kunt het alarm opnieuw instellen door de knop op de voorkant 30 seconden ingedrukt te houden en dan los te laten. Na het loslaten hoort u een kort piepje.

DE CO-MELDER TESTEN

Aanbevolen wordt de CO-melder maandelijks te testen om te verzekeren dat de melder naar behoren werkt. Dit kan door de TEST & SILENCE aan de voorzijde van de melder ingedrukt te houden. De melder geeft 4 pieptonen gevolgd door 5 seconden stilte en de rode LED knippert tegelijkertijd.
U kunt het test geluid stoppen door nogmaals de TEST&SILENCE knop in te drukken.

KOPPELEN - met andere melders

Draadloos te verbinden tot 50 m (buiten, geen obstakels). Het is mogelijk om meerdere SH8-90105 melders samen te koppelen. Het grote voordeel van het koppelen van een of meer melders is dat wanneer een rookmelder geluid maakt, dat deze allemaal zullen geluid maken. Dit geeft uw gezin een vroege waarschuwing voor mogelijk gevaar en krijgt u meer tijd om te reageren.
U kunt meer dan 12 melders koppelen.

Opmerking: Het is niet mogelijk om melders samen te koppelen wanneer een of meer melders op de Link zijn aangesloten. In dit geval moet u de melder terugzetten naar de fabrieksinstellingen voordat u probeert te koppelen met een andere melder.
1. Bereid de melders die u wilt koppelen voor. Haal de batterij van de tweede koolmonoxidemelder ten minste 10 seconden uit het apparaat voordat u begint.
2. Houd de testknop op de eerste koolmonoxidemelder circa 5 seconden ingedrukt. Nadat u de testknop hebt losgelaten, knippert de rode led voortdurend om aan te geven dat de koolmonoxidemelder andere apparaten zoekt. Dit apparaat is nu het hoofdapparaat.
3. Plaats nu binnen 30 seconden de batterij in de tweede koolmonoxidemelder. De koppelingsmodus wordt na 2 à 3 seconden gestart op dit apparaat.
4. Als de koppeling is geslaagd, klinkt er vanaf beide apparaten een pieptoon. U kunt dezelfde stappen volgen om meerdere koolmonoxidemelders na elkaar te koppelen. Zorg ervoor dat u altijd hetzelfde hoofdapparaat gebruikt om andere apparaten toe te voegen
5. Herhaal de bovenstaande stappen als de koppeling de eerste keer mislukt.

Opmerking: Het is alleen mogelijk om andere melders van hetzelfde model te koppelen aan deze koolmonoxidemelder als de compatibiliteit met de SH8-90105 specifiek wordt vermeld in de gebruikershandleiding van de andere koolmonoxidemelder.

Opmerking: de koppelingstoon en de testtoon van dit koolmonoxidealarm zijn aangepast naar een minder indringend geluid. Het geluid dat klinkt wanneer koolmonoxide wordt gedetecteerd, is veel langer en luider.

DE CO-MELDER ONDERHOUDEN

Indien naar behoren onderhouden, zal de melder u voor mogelijk gevaarlijke CO-concentraties in uw huis waarschuwen. Om de melder in een goede werkende staat te houden, wordt het volgende
aanbevolen:
- Test de melder minimaal maandelijks.
- Reinig de CO-melder regelmatig om opeenhoping van stof te voorkomen. Dit kan maandelijks met behulp van een stofzuiger met opzetborstel. Reinig voorzichtig rondom het rooster aan de voorzijde en de zijkanten.
- Gebruik nooit reinigingsmiddelen voor de melder.
  Gewoon afnemen met een vochtige doek.
- Schilder de melder niet over.

LET OP:

Verwijder bij het schuren of verwijderen van een houten vloer, schilderen, behangen of bij gebruik van een kleefmiddel of spuitbus de koolstofmonoxidedetector en bewaar deze op een veilige plaats om schade aan de sensor te voorkomen. Hoge concentraties van de volgende stoffen kunnen de sensor beschadigen en dit leidt vaak tot een vals alarm: methaan, propaan, isopropylbutaan, ethyleen, ethanol, alcohol, isopropylalcohol, benzeen, tolueen, ethylacetaat, waterstof, waterstofsulfaat en zwaveldioxide. Ook spuitbussen, alcoholhoudende producten, verf, oplosmiddelen, kleefmiddelen, haarspray, aftershave, parfum en bepaalde reinigingsmiddelen kunnen schade veroorzaken.

WAT MOET U DOEN IN GEVAL VAN EEN ALARM

In het geval dat de CO-melder een alarm genereert:
Ga onmiddellijk naar buiten in de frisse lucht of open alle deuren/ ramen om de ruimte te ventileren en de koolstofmonoxide te verspreiden. Schakel indien mogelijk het brandstof verbrandende toestel uit. Verlaat het gebouw en ga niet meer naar binnen. Blijf bij de open deur of het open raam tot de hulpdiensten zijn gearriveerd, het gebouw is gelucht en de melder in de normale stand blijft. Vraag onmiddellijk medische assistentie voor mensen die symptomen vertonen van hoofdpijn, duizeligheid, misselijkheid, enz. Gebruik de toestellen pas weer nadat deze voor een erkende technicus zijn gecontroleerd en het defect is opgespoord en verholpen. Dit product is niet bedoeld voor gebruik in een recreatievoertuig of camper. De melder dient door een deskundige persoon worden geïnstalleerd. Dit toestel is bedoeld ter bescherming van mensen tegen de acute effecten van blootstelling aan koolstofmonoxide. Het zal mensen met specifieke medische problemen niet beschermen. Neem in geval van twijfel contact op met een arts.
De installatie van deze CO-melder dient niet te worden gebruikt ter vervanging van correcte installatie, gebruik en onderhoud van brandstof verbrandende toestellen, inclusief correcte ventilatie en uitlaatsystemen.

FR

INFORMATIONS GÉNÉRALES

Nous vous remercions pour votre achat de ce détecteur de monoxyde de carbone Smartwares ! Veuillez lire attentive ment ces instructions avant d'utiliser le détecteur de monoxyde de carbone. Conservez ces informations à un endroit facilement accessible et sécurisé pour son usage ultérieur et pour la maintenance. Pour toutes vos questions ou s'il vous faut des informations additionnelles sur le détecteur de monoxyde de carbone ou la manière d'éviter tout empoisonnement au monoxyde de carbone, veuillez visiter notre site Web www.smartwares.eu.

- **Marque /numéro de modèle :** SH8-90105
- **Description :** Détecteur de monoxyde de carbone à pile à capteur électrochimique d'une durée de vie de 10 ans. Cet appareil contient 2 piles alcalines CC 3V AA 1,5VCC LR6 d'une autonomie de 1 an et est fourni avec des vis et des chevilles.
- **Fonction :** Détecteur de monoxyde de carbone censé alerter les personnes proches d'une fuite de monoxyde de carbone pour leur donner le temps de réagir correctement au danger.
- **Portée d'application :** Détecteur de monoxyde de carbone pour les immeubles à caractère résidentiel.

IMPORTANT :
- **Attention :** Ce détecteur est censé détecter le monoxyde de carbone mais ne peut pas empêcher une fuite !
- **Attention :** Le détecteur de monoxyde de carbne ne peut pas être peint ou couvert au risque d'une perte de fonctionnalité.
- **Avertissement :** Un détecteur de monoxyde de carbone doit être remplacé au plus tard 10 ans après son activation initiale. Renseignez la date d'activation sur l'étiquette de caractéristiques du produit et notez la date de remplacement dans votre calendrier ou inscrivez-vous gratuitement sur smartreminder.eu.

LE MONOXYDE DE CARBONE : C'EST QUOI

Le monoxyde de carbone (CO) est un poison insidieux qui est diffusé par le brûlage des carburants et combustibles. C'est un gaz incolore, inodore, insipide et très difficile à détecter par les sens humains. Le CO tue des centaines de personnes chaque année et en blesse bien plus encore. Il se lie à l'hémoglobine dans le sang et réduit le niveau d'oxygène circulant dans le sang. À haute concentration, le CO tue en quelques minutes. Le CO est produit par la combustion incomplète de combustibles et carburants notamment : bois, charbon de bois, huile lampante, paraffine, essence, gaz naturel, propane, butane, etc.

Exemples de sources de CO :
Moteur en marche dans un garage
Appareils au gaz
Chaudière à huile ou au gaz
Groupes électrogènes portables
Poêles à bois
Chauffage au gaz ou au kérosène
Barbecues
Cheminées bouchées
Foyer au bois et au gaz
Chaudière de chauffage

SYMPTÔMES D'EMPOISONNEMENT AU CO

Les symptômes suivants peuvent être liés à un empoisonnement au CO (ppm = parties par million/ 1:1 000 000) :

35 ppm	Concentration maximum autorisée pour l'exposition continue d'adultes en bonne santé pendant une période de 8 heures.
200 ppm	Légers maux de tête, fatigue, vertige, nausée après 2-3 heures.
400 ppm	Maux de tête frontaux dans les 1-2 heures, mortelles après 3 heures.
800 ppm	Vertige, nausée et convulsions dans les 45 minutes. Inconscience dans les 2 heures. Décès dans les 3 heures.
1600 ppm	Maux de tête, vertige et nausée dans les 20 minutes. Décès en 1 heure.
6400 ppm	Maux de tête, vertige

Avertissement : L'appareil ne peut pas empêcher les effets chroniques d'une exposition au CO. Faites systématiquement attention aux symptômes de l'empoisonnement au monoxyde de carbone.

EMPLACEMENT DU DÉTECTEUR DE CO

Le détecteur de monoxyde de carbone est conçu pour détecter les fumées de CO toxiques provenant d'une combustion incomplète, ainsi celles émises par les appareils, foyers, chaudières et évacuations automatiques. Si votre maison comporte un seul étage, vous devriez installer un détecteur, comme protection minimum, dans les chambres ou dans le hall des zones de couchage. Placez-le aussi près que possible des zones de couchage et assurez-vous que le détecteur est audible lorsque les chambres sont occupées. Pour une maison à plusieurs étages, installez au moins un détecteur, pour une protection minimum, sur chaque niveau.

ATTENTION : Ce détecteur indique uniquement la présence de monoxyde de carbone gazeux au niveau du capteur. Le monoxyde de carbone gazeux peut aussi être présent ailleurs.

Avertissement : Un détecteur de monoxyde de carbone ne sert pas à remplacer un détecteur de gaz ou de fumée.

POSITIONNEMENT DU DÉTECTEUR DE CO

Le monoxyde de carbone (CO) présente une densité similaire à celle de l'air chaud. Pour maximiser son efficacité d'usage, le détecteur devrait être installé comme suit : Dans les pièces comportant un appareil à combustion, le CO se mêle à l'air chaud et s'élève. Placez le détecteur de CO au mur, à 15 – 80cm sous le plafond mais au-dessus du haut de toute porte ou fenêtre à une distance horizontale de 1-3 mètres de la source possible de CO. Dans les pièces où des personnes peuvent dormir ou être présentes pendant une période prolongée (chambres, salon), placez le détecteur de CO à hauteur de respiration. Pour en savoir plus et obtenir des exemples, consultez le site www.smartwares.eu.

Les zones à éviter incluent les suivantes :
- Situations où la température peut chuter sous -10°C ou s'élever au-delà de 40°C
- Toute zone présentant des niveaux élevés de poussière, saleté ou émissions graisseuses susceptibles de contaminer ou d'obstruer le capteur.
- Derrière des rideaux ou meubles.
- Dans le passage d'une évacuation d'air de foyer climatisation ou d'un ventilateur de plafond.
- Hors du bâtiment.
- Directement au-dessus d'un évier ou d'une cuisinière.

ATTENTION : Ce détecteur de monoxyde de carbone est conçu uniquement pour un usage à l'intérieur. N'exposez pas à la pluie ou l'humidité. Il ne protège pas contre les risques d'empoisonnement au monoxyde de carbone si la pile est épuisée. N'ouvrez et n'altérez pas le détecteur au risque d'entraîner un dysfonctionnement ou une décharge électrique.

INSTALLATION DU DÉTECTEUR DE CO (1) (2) (3)

Ce détecteur de CO est alimenté par une pile et ne nécessite aucun câblage additionnel. Assurez-vous que le détecteur est audible depuis toutes les zones de, couchage ou placez-en plusieurs.

Installation de montage mural:
- Après avoir défini l'emplacement de montage, assurez-vous de l'absence de câblage électrique et de tuyauterie dans la zone adjacente à la surface de montage.
- Marquez les deux emplacements d'orifice de montage et percez deux trous de 5 mm des orifices sur la position marquée.
- Insérez la vis fournie jusqu'à ce que sa tête soit à 5mm du mur.
- Insérez les piles AA dans le compartiment de pile à l'arrière du détecteur et assemblez le détecteur sur la plaque de montage.

Remarque : Par sécurité pour l'utilisateur final, le détecteur de CO ne peut pas être monté sans ses piles. Testez le fonctionnement correct du détecteur de CO en appuyant sur le bouton de TEST & SILENCE devant le détecteur. L'unité émet 4 bips suivis de 5 secondes de silence et la LED rouge clignote simultanément.
Le son de test peut être arrêté en appuyant à nouveau sur le bouton TEST&SILENCE.

OPTIONNEL - CONNEXION AVEC LE LIEN

Pour contrôler votre appareil avec votre smartphone ou votre tablette, vous devrez ajouter l'appareil à votre Link.
- Ouvrez l'application HomeWizard Link sur votre smartphone ou votre tablette.
- Allez dans Paramètres et appuyez sur « Ajouter un périphérique ».
- Sélectionnez l'appareil que vous souhaitez ajouter dans la liste et suivez les étapes de l'application pour ajouter des périphériques supplémentaires à votre application HomeWizard Link.

FONCTIONNEMENT DE VOTRE DÉTECTEUR DE CO

Fonctionnement normal
En l'absence de monoxyde de carbone, la LED "Alimentation" verte clignote toutes les 30 secondes pour indiquer que votre détecteur est alimenté et fonctionnel.

Indicateur de panne
Si l'unité émet un bip toutes les 30 secondes et la LED "Panne" jaune clignote, le détecteur de CO dysfonctionne. Le détecteur de CO ne détecte pas le CO et vous n'êtes pas protégé. Contactez Smartwares pour une assistance.

État d'alarme
Lorsque l'unité détecte des niveaux dangereux de CO, elle émet un signal d'alarme de 4 bips suivi de 5 secondes de silence et du clignotement de la LED "Alarme" rouge. Il continue tant que le niveau dangereux de CO est présent. Si le niveau de CO redevient normal, l'unité cesse d'émettre des bips et revient automatiquement en mode veille.

NIVEAU CO (PPM))	DÉLAI DE RÉPONSE (MIN)
30 ppm)	> 120 min.
50 ppm	60-90 min.
100 ppm	10-40 min.
300 ppm	< 3 min.

Fonction silence
Si l'alarme CO est en mode alarme, le son peut être étouffé pendant 10 minutes en appuyant sur le bouton TEST & SILENCE. L'alarme retentit de nouveau si le niveau de CO est toujours > 45 ppm six minutes après le démarrage du mode silencieux.

Retour au fonctionnement normal
Lorsque le monoxyde de carbone gazeux se disperse et l'unité est réinitialisée, le signal d'alarme cesse. Le témoin d'alimentation vert continue de clignoter environ toutes les 30 secondes.

Signal pile faible /Avertissement fin de vie
Lorsque la batterie est vide, l'unité émet 2 bips toutes les 30 secondes et la LED "Panne" jaune clignote. Remplacez immédiatement les piles par des piles neuves comme indiqué pour cette alarme et testez l'alarme. Lorsque le détecteur de CO doit être remplacé, l'unité émet 3 bips toutes les 30 secondes et la LED "Panne" jaune clignote. Ne remplacez pas les piles mais le détecteur de CO complet. Veuillez vous inscrire pour des rappels gratuits sur le site smartreminder.eu.

RÉINITIALISATION

Vous pouvez réinitialiser l'alarme en appuyant sur le bouton situé à l'avant pendant 30 secondes, puis en le relâchant. Une fois le bouton relâché, l'alarme émet un bip court.

TEST DE VOTRE DÉTECTEUR DE CO

Nous recommandons de tester votre détecteur de CO une fois par mois pour vous assurer qu'il fonctionne bien en appuyant sur le bouton de TEST & SILENCE devant le détecteur sans le relâcher. Le détecteur émet 4 bips suivis de 5 secondes de silence et la LED rouge clignote simultanément.
Le son de test peut être arrêté en appuyant à nouveau sur le bouton TEST&SILENCE.

APPARIEMENT - avec d'autres détecteurs

Connectable sans fil jusqu'à 50 m (en extérieur, sans obstacle). Il est possible de connecter plusieurs détecteurs SH8-90105 les uns aux autres. L'avantage principal d'associer un ou plusieurs détecteurs est que si l'un se déclenche, alors chacun se déclenche. Ceci permet d'avertir votre famille plus tôt du danger potentiel, et vous donne plus de temps pour réagir. Vous pouvez connecter plus de 12 détecteurs.

Note : Il n'est pas possible d'associer plusieurs dispositifs de détection ensemble lorsqu'un ou plusieurs dispositifs sont connectés au Link. Si cela est le cas, effectuez une réinitialisation d'usine du dispositif de détection de fumée avant de tenter d'y associer un autre dispositif de détection.
1. Préparez les détecteurs que vous devez coupler. Assurez-vous que la pile du deuxième détecteur de monoxyde de carbone a été retirée pendant au moins 10 secondes avant de commencer.
2. Sur le premier détecteur de monoxyde de carbone, appuyez sur le bouton de test et maintenez-le enfoncé pendant environ 5 secondes. Après avoir relâché le bouton de test, la LED rouge clignote en continu pour indiquer que le détecteur de monoxyde de carbone est à la recherche d'autres appareils. Cet appareil est maintenant l'appareil principal.
3. Placez maintenant la pile dans le deuxième détecteur de monoxyde de carbone dans les 30 secondes qui suivent. Cet appareil passe maintenant en mode de couplage en 2 ou 3 secondes.
4. Si le couplage a réussi, les deux appareils émettent un bip sonore. Vous pouvez coupler successivement plusieurs détecteurs de monoxyde de carbone de la même manière. Veillez à toujours utiliser le même appareil principal pour ajouter d'autres appareils.
5. Veuillez répéter les étapes ci-dessus si le couplage n'a pas réussi la première fois.

Remarque : Il n'est possible de coupler ce détecteur de monoxyde de carbone à d'autres détecteurs du même modèle que si la compatibilité avec le SH8-90105 est spécifiquement mentionnée dans le mode d'emploi de l'autre détecteur de monoxyde de carbone.

Remarque : la tonalité de couplage et la tonalité d'essai de cette alarme de monoxyde de carbone ont été modifiées pour être moins intrusives pour les oreilles. En cas de détection de monoxyde de carbone, l'alarme retentit plus longtemps et est donc plus sonore.

ENTRETIEN DE VOTRE DÉTECTEUR DE CO

Votre détecteur vous alerte des concentrations potentiellement dangereuses en CO chez vous s'il est bien entretenu. Pour maintenir votre détecteur en parfait état de fonctionnement, nous vous recommandons de procéder comme suit :
- Testez votre détecteur au moins une fois par mois.
- Nettoyez régulièrement votre détecteur de CO pour éviter l'accumulation de poussière. Il vous suffit d'employer un aspirateur avec l'accessoire brosse une fois par mois. Nettoyez doucement autour de la section de grille à l'avant et sur les côtés.
- N'utilisez jamais de détergent sur votre détecteur. Essuyez simplement avec un chiffon humide.
- Ne peignez pas le détecteur

ATTENTION:

Si vous décapez ou poncez un parquet, peignez, posez du papier peint ou utilisez un adhésif, voire un aérosol, retirez le détecteur de monoxyde de carbone et rangez-le à un endroit sûr pour éviter d'endommager le capteur. Les concentrations élevées des substances suivantes peuvent endommager le capteur et provoquent, souvent, de fausses alarmes : méthane, propane, butane isopropylique, éthylène, éthanol, alcool, alcool isopropylique, benzène, toluène, acétate d'éthyle, hydrogène, hydrogénosulfate et dioxyde de soufre. De même, les aérosols en spray, produits alcooliques, peintures, solvants, adhésifs, laques pour cheveux, après-rasages, parfums et autres détergents peuvent endommager.

QUE FAIRE EN CAS D'ALARME

Si le détecteur de CO déclenche une alarme : Sortez immédiatement à l'air libre ou ouvrez toutes les portes / fenêtres afin de ventiler les lieux et laissez le monoxyde de carbone se disperser.
Si possible, éteignez l'appareil à combustion. Évacuez les lieux sans y retourner ou ne vous écartez pas des portes /fenêtres tant que les services de secours ne sont pas arrivés, les lieux n'ont pas été ventilés et votre détecteur n'est pas revenu en fonctionnement normal. Faites immédiatement appel à un médecin pour quiconque souffrirait de symptômes de maux de tête, vertiges, nausées, etc. Ne réutilisez pas l'appareil tant qu'il n'a pas été vérifié par un technicien qualifié et que la défaillance n'a pas été identifiée et corrigée. Ce produit n'est pas pensé pour un usage dans les véhicules de tourisme ou les maisons mobiles. Le détecteur devrait être installé par une personne compétente. Cet appareil est conçu pour la protection des individus contre les effets graves de l'exposition au monoxyde de carbone. Il ne protège pas les personnes présentant des affections médicales spécifiques. En cas de doute, consultez un médecin. L'installation de ce détecteur de CO ne devrait pas se substituer à l'installation, l'usage et la maintenance corrects des appareils à combustion, notamment aux systèmes de ventilation et d'évacuation appropriés.

TECHNISCHE GEGEVENS

- Energiebron 3V DC alkalinebatterij type: LR61,5V DC
- Sensortype elektrochemische -sensor
- Type gedetecteerd gas Koolstofmonoxide
- Levensduur van de sensor 10 jaar
- Activering van de melder 30 ppm (na 120 min.)
  50 ppm (tussen 60 en 90 min.)
  100 ppm (tussen 10 en 40 min.)
  300 ppm (binnen 3 min.)
- Bedrijfstemperatuur -10°C-40°C (opslag: -20°C-50°C ± 2°C)
- Vochtigheid van de omgeving 30%-95% RV (opslag: 10%-95% RV)
- Geluidsniveau >85 decibel op 1 meter
- Levensduur batterij 1 jaar

Status	LED	Geluid
Normale werking	Groede LED knippert iedere 30 seconden	Geen
Testen	Rode LED knippert snel	4 pieptonen gevolgd door 5 seconden stilte
Alarm	Rode LED knippert snel	4 pieptonen gevolgd door 5 seconden stilte
Gedempte modus	Geen	Geen
Storing	Gele LED knippert	Iedere 30 seconden een pieptoon
Signaal voor batterij bijna leeg	Gele LED knippert	Iedere 30 seconden 1 pieptoon
Einde levensduur	Gele LED knippert	Iedere 30 seconden 3 pieptonen

Uitsluitend voor gebruik binnenshuis.

Lees voor gebruik de handleiding en bewaar deze zorgvuldig voor toekomstig gebruik en het uitvoeren van onderhoudswerkzaamheden.

DONNÉES TECHNIQUES

- Source d'alimentation Pile CC 3V alcaline type : LR6 1,5VCC
- Type de capteur Capteur électrochimique
- Type de gaz détecté Monoxyde de carbone
- Durée de vie de capteur 10 ans
- Activation d'alarme 30 ppm (après 120 min.)
  50 ppm (entre 60-90 min.)
  100 ppm (entre 10-40 min.)
  300 ppm (en 3 minutes)
- Température de fonctionnement -10°C-40°C (stockage : -20°C-50°C ± 2°C)
- Humidité ambiante 30%-95% HR (stockage : 10%-95% HR)
- Niveau d'avertisseur >85 décibels à 1 mètre
- Durée de pile 1 ans

Condition	LED	Son
Fonctionnement normal	LED verte clignote toutes les 30 secondes	Sans
Test	LED rouge clignote rapidement	4 bips suivis de 5 secondes de silence
Alarme	LED rouge clignote rapidement	4 bips suivis de 5 secondes de silence
Silence	Sans	Sans
Dysfonctionnement	LED jaune clignote	Bips toutes les 30 secondes
Signal de pile épuisée	LED jaune clignote	1 bip toutes les 30 secondes
Avertissement fin de vie	LED jaune clignote	3 bips toutes les 30 secondes

Usage intérieur uniquement

Veuillez lire le manuel avant usage et le ranger soigneusement pour son usage ultérieur et la maintenance.

SH8-90105

ES Detector de monóxido de carbono / Instrucciones de uso
IT Rilevatore di monossido di carbonio / Manuale

smartwares Europe
Jules Verneweg 87
5015 BH Tilburg
The Netherlands
www.smartwares.eu

DECLARATION OF PERFORMANCE - DoC
www.smartwares.eu/doc and follow the instructions.

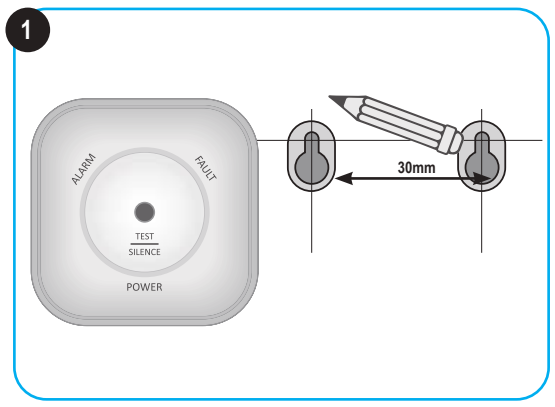

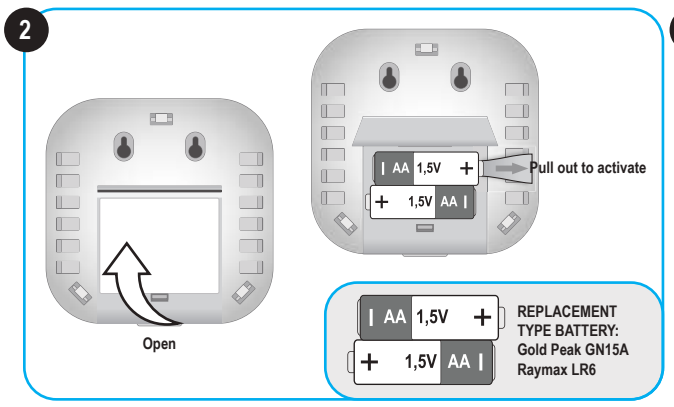

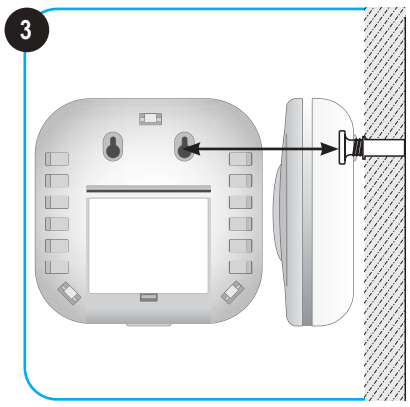

ES

INFORMACIÓN GENERAL

¡Gracias por comprar esta alarma de monóxido de carbono Smartwares! Lea detenidamente estas instrucciones antes de utilizar la alarma de monóxido de carbono. Conserve esta información en un lugar seguro y fácilmente accesible para su uso posterior y para el mantenimiento. Si tiene alguna pregunta o si busca información adicional sobre la alarma de monóxido de carbono o sobre cómo impedir la intoxicación por monóxido de carbono, visite nuestro sitio web www.smartwares.eu.

- **Marca/número de modelo:** SH8-90105
- **Descripción:** Alarma de monóxido de carbono con alimentación a pilas con un sensor electro químico con una vida útil de 10 años. Este aparato contiene 2 pilas alcalinas de 3V CC tipo AA 1,5V CC LR6 con una vida útil de 1 año y se suministra con tacos y tornillos.
- **Función:** Dispositivo de alarma de monóxido de carbono destinado a alertar a las personas en caso de fuga, para darles tiempo a reaccionar adecuadamente al peligro.
- **Ámbito de aplicación:** Alarma de monóxido de carbono para edificios con función residencial.

IMPORTANTE:
- **Atención:** La alarma se ha diseñado para detectar monóxido de carbono; ¡no puede evitar una fuga!
- **Atención:** La alarma de monóxido de carbono no puede pintarse o cubrirse ya que esto puede provocar pérdida de funcionalidad.
- **Advertencia:** La alarma de monóxido de carbono debe sustituirse a más tardar 10 años después de la activación inicial. Rellene la fecha de activación en la etiqueta de características del producto y marque la fecha de sustitución en su calendario o regístrese gratuit mente en smartreminder.eu.

QUÉ ES EL MONÓXIDO DE CARBONO

El monóxido de carbono (CO) es un gas venenoso que se libera cuando se queman combustibles. Es un gas incoloro, inodoro e insípido y, por tanto, muy difícil de detectar con los sentidos humanos. El CO mata a cientos de personas cada año e intoxica a muchas más. Se liga a la hemoglobina de la sangre y reduce la cantidad de oxígeno que circula por el cuerpo. En altas concentraciones, el CO puede matar en cuestión de minutos. El CO se produce por la combustión incompleta de combustibles como la madera, el carbón vegetal y mineral, el combustible para calefacción, la parafina, la gasolina, el gas natural, el propano, el butano, etc.

Ejemplos de fuentes de CO:
Motor en marcha en un garaje
Aparatos de gas
Hornos de aceite y gas
Generadores portátiles
Estufas de madera
Calentadores de gas o queroseno
Barbacoas
Conductos de chimenea atascados
Chimeneas de madera y gas
Caldera de calefacción

SÍNTOMAS DE INTOXICACIÓN POR CO

Los siguientes síntomas pueden estar relacionados con la intoxicación por CO (ppm = partes por millón / 1:1000.000):

35 ppm	La concentración máxima permitida para la exposición continua para adultos sanos en cualquier periodo de 8 horas.
200 ppm	Dolor leve de cabeza, fatiga, mareo, náuseas después de 2-3 horas.
400 ppm	Dolor de cabeza frontal en 1-2 horas, mortal después de 3 horas.
800 ppm	Mareo, náuseas y convulsiones en 45 minutos. Pérdida de conciencia en 2 horas. Muerte en 3 horas.
1600 ppm	Dolor de cabeza, mareo y náuseas en 20 minutos. Muerte en 1 hora.
6400 ppm	Dolor de cabeza, mareo y náuseas en 1-2 minutos.

Advertencia: el aparato no puede prevenir los efectos crónicos de la exposición al CO, preste siempre atención a los síntomas de la intoxicación por monóxido de carbono.

COLOCACIÓN DE LA ALARMA DE CO

La alarma de monóxido de carbono se ha diseñado para detectar las emisiones tóxicas de CO que resultan de una combustión incompleta, como las emitidas por aparatos, hornos, chimeneas y escapes de automóviles. Si su vivienda tiene una sola planta, para una protección mínima debe colocar una alarma en los dormitorios o en el pasillo de las zonas para dormir. Colóquela lo más cerca posible de las zonas para dormir y asegúrese de que la alarma se escuche cuando los dormitorios estén ocupados. Si su vivienda tiene varias plantas, para una protección mínima, al menos una alarma en cada planta.

NOTA: Para obtener la máxima protección, debe instalarse una alarma en el interior o cerca de cada habitación que contenga un aparato de combustión como quemadores de gas, calderas de calefacción central, calefactores, calentadores de agua, cocinas, parrillas, etc.

ATENCIÓN: Esta alarma solo indicará la presencia de gas de monóxido de carbono en el sensor. El gas de monóxido de carbono puede estar presente en otras zonas.

Advertencia: una alarma de monóxido de carbono no funciona como sustituto de un detector de humo o gas.

POSICIONAMIENTO DE LA ALARMA DE CO

El monóxido de carbono (CO) tiene una densidad similar a la del aire caliente y, para garantizar que se haga el uso más eficaz del detector, debe instalarse del siguiente modo: En habitaciones con un aparato de combustión, el CO se mezclará con el aire caliente y se elevará. Coloque la alarma de CO en la pared, entre 15-80 cm por debajo del techo, pero encima de cualquier puerta o ventana a una distancia horizontal de 1-3 metros de la posible fuente de CO. En las habitaciones donde las personas puedan dormir o permanecer durante un periodo de tiempo más largo (dormitorios, salón) coloque la alarma de CO a la altura de respiración. Para obtener más información y ejemplos, consulte www.smartwares.eu.

Deben evitarse las siguientes zonas:
- Lugares donde la temperatura pueda bajar de -10°C o subir de 40°C
- Cualquier zona donde los altos niveles de emisiones polvorientas, sucias o grasas pued contaminar u obstruir el sensor.
- Detrás de cortinas o muebles.
- En el recorrido del aire descargado de la rejilla de ventilación de un horno / sistema de aire acond cionado o de un ventilador de techo.
- Fuera del edificio.
- Directamente encima de un fregadero o cocina.

ATENCIÓN: Esta alarma de monóxido de carbono se ha diseñado para uso exclusivo en interiores. No exponga a la lluvia o la humedad. No protegerá contra el riesgo de intoxicación por monóxido de carbono cuando la pila se haya agotado. No abra ni manipule la alarma, ya que podría producirse un fallo y existe el riesgo de descarga eléctrica.

INSTALACIÓN DE LA ALARMA DE CO (1) (2) (3))

Esta alarma de CO funciona con una pila y no necesita cableado adicional. Asegúrese de que la alarma se escuche desde todas las zonas para dormir o coloque varias alarmas.

Instalación en soporte de pared:
- Una vez determinado el lugar de montaje, asegúrese de que no haya cables eléctricos o tuberías en la zona adyacente a la superficie de montaje.
- Marque las dos posiciones de los orificios de montaje y taladre dos orificios de 5 mm en la posición marcada.
- Inserte el tornillo suministrado hasta que la cabeza del tornillo quede a 5 mm de la pared.
- Inserte las pilas AA en el compartimento de las pilas de la parte posterior del detector y monte la alarma sobre la placa de montaje.

Nota: por seguridad para el usuario final, la alarma de CO no puede montarse sin las pilas. Pruebe si la alarma de CO funciona correctamente manteniendo presionado el botón TEST & SILENCE de la parte delantera de la alarma. La unidad emitirá 4 pitidos seguidos de 5 segundos de silencio y el LED rojo parpadeará al mismo tiempo.
Para detener el sonido de prueba, pulse de nuevo el botón TEST&SILENCE

OPCIONAL - SINCRONIZACIÓN CON CONEXIÓN

Para controlar el dispositivo con su smartphone o tableta, tendrá que agregar el dispositivo a su conexión.
- Abra la aplicación HomeWizard Link en su smartphone o tableta.
- Vaya a ajustes y pulse «Agregar dispositivo».
- Seleccione en la lista el dispositivo que desea agregar y siga los pasos en la aplicación para añadir correctamente otros dispositivos a su aplicación HomeWizard Link

FUNCIONAMIENTO DE LA ALARMA DE CO

Funcionamiento normal
Cuando no hay presencia de monóxido de carbono, el LED indicador de "Encendido" verde parpadea cada 30 segundos. Esto es una indicación de que su alarma recibe alimentación y funciona.

Indicador de fallo
Si la unidad emite un pitido breve cada 30 segundos y el LED amarillo de "Fallo" parpadea, la alarma de CO no funciona correctamente. La alarma de CO no detectará CO y usted no está protegido. Póngase en contacto con Smartwares para obtener ayuda.

Condición de alarma
Cuando la unidad detecta niveles peligrosos de CO, emitirá una señal de alarma de 4 pitidos seguidos por 5 segundos de silencio junto con el parpadeo del LED rojo de "Alarma". Esto continuará mientras exista un nivel peligroso de CO. Si los niveles de CO vuelven a la normalidad, la unidad dejará de pitar y regresará automáticamente al modo de espera.

NIVEL DE CO (PPM)	TIEMPO DE RESPUESTA (MIN)
30 ppm	> 120 min.
50 ppm	60-90 min.
100 ppm	10-40 min.
300 ppm	< 3 min.

Función de silencio
Si la alarma de CO está en modo de alarma, el sonido puede silenciarse durante 10 minutos pulsando el botón TEST & SILENCE. El sonido de la alarma se reanudará si el nivel de CO continúa siendo >45 ppm seis minutos después de haber iniciado el modo de silencio.

Regreso al funcionamiento normal
Cuando el gas de monóxido de carbono se haya dispersado y la unidad se haya restablecido, la señal de alarma se detendrá. El piloto de encendido verde seguirá parpadeando aproximadamente cada 30 segundos.

Señal de pila baja / Advertencia de fin de vida útil
Cuando la batería está vacía, la unidad emitirá un pitido 2 veces cada 30 segundos y el indicador LED amarillo de "Fallo" parpadeará. Reemplace las baterías inmediatamente con baterías nuevas según lo especificado para esta alarma y pruebe la alarma.
Cuando la alarma de CO tenga que sustituirse, la unidad emitirá un pitido 3 veces cada 30 segundos y el indicador LED amarillo de "Fallo" parpadeará. No sustituya solo las pilas; debe sustituirse la alarma de CO en su conjunto. Regístrese para tener recordatorios gratuitos en smartreminder.eu.

RESTABLECIMIENTO

Para restablecer la alarma, pulse el botón situado en la parte delantera durante 30 segundos y suéltelo. Una vez lo haya soltado, emitirá un breve pitido.

PRUEBAS DE LA ALARMA DE CO

Se recomienda probar la alarma de CO una vez al mes para asegurarse de que funciona correctamente. Para ello pulse y mantenga pulsado el botón de TEST & SILENCE en la parte delantera de la alarma. La alarma emitirá 4 pitidos seguidos por 5 segundos de silencio y el LED rojo parpadeará al mismo tiempo.
Para detener el sonido de prueba, pulse de nuevo el botón TEST&SILENCE

EMPAREJAMIENTO - con otras alarmas

Conexión inalámbrica hasta 50 m (en exterior, sin obstáculos). Se pueden vincular múltiples detectores SH8-90105. La gran ventaja de emparejar uno o más detectores es que cuando un detector de humo suena, todos comienzan a sonar. Esto advierte rápidamente a su familia sobre potenciales peligros y le da más tiempo de reacción. Se pueden vincular más de 12 detectores.

Nota: No es posible emparejar dispositivos de detección entre sí cuando uno o más de los dispositivos de detección está conectado al Link. Si este es el caso, haga un restablecimiento de fábrica del dispositivo de detección de humo antes de intentar emparejar otro dispositivo de detección.

1. Prepare los detectores que necesita vincular. Antes de comenzar, asegúrese de que la batería del segundo detector de monóxido de carbono se ha extraído durante al menos 10 segundos.
2. En el primer detector de monóxido de carbono, apriete y mantenga apretado el botón de prueba durante aproximadamente 5 segundos. Tras soltar el botón de prueba, el LED rojo parpadeará continuamente, lo que indica que el detector de monóxido de carbono está buscando otros dispositivos. Este dispositivo es ahora el dispositivo maestro.
3. Coloque ahora la batería en el segundo detector de monóxido de carbono en un plazo de 30 segundos. La unidad entrará en el modo de vinculación en los siguientes 2 o 3 segundos.
4. Si la vinculación se realiza correctamente, ambas unidades emitirán un pitido. Puede vincular varios detectores de monóxido de carbono de la misma manera consecutivamente. Asegúrese de usar siempre el mismo dispositivo maestro para añadir otros dispositivos.
5. Si la vinculación no se realiza correctamente la primera vez, repita los pasos anteriores.

Nota: Solo es posible vincular este detector de monóxido de carbono a otros detectores del mismo modelo si la compatibilidad con SH8-90105 se indica específicamente en el manual de usuario del otro detector de monóxido de carbono.

Nota: El tono de vinculación y el tono de prueba de esta alarma de monóxido de carbono se han modificado para que sean menos intrusivos para los oídos. El sonido cuando se detecta monóxido de carbono es mucho más largo y por lo tanto más fuerte.

MANTENIMIENTO DE LA ALARMA DE CO

La alarma le avisará de concentraciones potencialmente peligrosas de CO en su hogar si se mantiene adecuadamente. Para mantener su alarma en buen estado de funcionamiento, se recomienda:
- Probar la alarma al menos una vez al mes.
- Limpiar la alarma de CO periódicamente para ev tar la acumulación de polvo. Para la limpieza utilice un aspirador con el accesorio de cepillo una vez al mes. Limpie suavemente alrededor de la sección delantera con rejilla y los laterales.
- Nunca utilice soluciones de limpieza en su alarma. Simplemente limpie con un paño húmedo.
- No pinte la alarma

ATENCIÓN:

Al lijar o decapar un suelo de madera, pintar, empapelar o al usar adhesivo o aerosol, debe quitar el detector de monóxido de carbono y guardarlo en un lugar seguro para evitar daños en el sensor. Las altas concentraciones de las siguientes sustancias pueden dañar el sensor, dando lugar con frecuencia a una falsa alarma: metano, propano, isopropilbutano, etileno, etanol, alcohol, alcohol isopropílico, benceno, tolueno, acetato de etilo, hidrógeno, sulfato de hidrógeno y dióxido de azufre. Asimismo pueden provocar daños los aerosoles, productos alcohólicos, pintura, disolventes, adhesivos, laca para el cabello, loción para después del afeitado, perfume y ciertos productos de limpieza.

QUÉ HACER EN CASO DE UNA ALARMA

En caso de que la alarma de CO emita una alarma:Inmediatamente, salga al aire libre o abra todas las puertas/ventanas para ventilar la zona y permitir que el monóxido de carbono se disperse. Cuando sea posible, apague el aparato de combustión. Evacúe el edificio y no vuelva a entrar en el recinto ni se aleje de la puerta/ ventana abierta hasta que lleguen los servicios de emergencia, las instalaciones hayan sido ventiladas y la alarma permanezca en su estado normal. Busque asistencia médica de inmediato para cualquier persona con síntomas como dolor de cabeza, somnolencia, náuseas, etc. No vuelva a utilizar los aparatos hasta que un técnico cualificado los haya comprobado y haya localizado y solucionado el fallo. Este producto no se ha diseñado para su utilización en un vehículo recreativo o una casa móvil. La alarma debe ser instalada por una persona competente. Este aparato se ha diseñado para proteger a las personas de los efectos agudos de la exposición al monóxido de carbono. No protegerá totalmente a las personas con afecciones específicas. En caso de duda, consulte con un médico. La instalación de esta alarma de CO no debe utilizarse como sustituto de la instalación, el uso y el mantenimiento adecuados de los aparatos de combustión, incluidos los sistemas de ventilación y escape adecuados.

IT

INFORMAZIONI GENERALI

Grazie per aver acquistato questo rilevatore di monossido di carbonio Smartwares! Leggere attentamente le presenti istruzioni prima di mettere in funzione il rilevatore di monossido di carbonio. Conservare le istruzioni in un luogo sicuro e accessibile per usi futuri e interventi di manutenzione. Per eventuali domande o per cercare ulteriori informazioni sul rilevatore di monossido di carbonio o sulla prevenzione dell'avvelenamento da monossido di carbonio, visitare il nostro sito Web www.smartwares.eu.

- **Codice produttore/modello:** SH8-90105
- **Descrizione:** Rilevatore di monossido di carbonio a batteria con sensore elettrochimico e una durata di 10 anni. Il dispositivo contiene 2 batterie alcaline da 3 VCC AA 1,5VCC LR6 con una durata di 1 anni ed è fornito con tassello e vite.
- **Funzione:** Il rilevatore di monossido di carbonio è destinato ad avvisare le persone presenti in caso di esalazioni dovute a un incendio per grantire il tempo di reagire correttamente al pericolo.
- **Scopo dell'applicazione:** Rilevatore di monoss do di carbonio per edifici residenziali.

IMPORTANTE:
- **Attenzione:** Il rilevatore è progettato per rilevareil monossido di carbonio, non è in grado di prevenire le esalazioni!
- **Attenzione:** Il rilevatore di monossido di carb nio non può essere verniciato o coperto in qua to ciò causerebbe una perdita di funzionalità.
- **Avvertenza:** Il rilevatore di monossido di carbonio deve essere sostituito entro e non oltre 10 anni dall'attivazione iniziale. Riportare la data di attivazione sull'etichetta nominale del prodo to e indicare la data di sostituzione sul calendario o registrarsi gratuitamente sul sito smartremider.eu.

CHE COS'È IL MONOSSIDO DI CARBONIO

Il monossido di carbonio (CO) è un veleno insidioso rilasciato dalla combustione dei combustibili. È incolore, inodore e insapore, pertanto è molto difficile da rilevare con i sensi umani. Il monossido di carbonio(CO) uccide centinaia di persone ogni anno e provoca lesioni a molte altre persone. Si lega all'emoglobina nel sangue e riduce la quantità di ossigeno in circolazione nel corpo. In elevate concentrazioni il CO uccide in pochi minuti. Il CO viene prodotto dalla combustione incompleta di combustibili quali legno, carbone, olio combustibile per riscaldamento, paraffina, petrolio, gas naturale, propano, butano, ecc.

Esempi di fonti di CO:
Motore acceso in garage
Apparecchi a gas
Caldaie a olio e a gas
Generatori portatili
Stufe a legna
Stufe a gas o a cherosene
Barbecue
Camini intasati
Caminetti a legna e a gas
Caldaia

SINTOMI DELL'AVVELENAMENTO DA MONOSSIDO DI CARBONIO

I seguenti sintomi possono essere correlati all'avvelenamento da CO (ppm = parti per milione/ 1:1.000.000):

35 ppm	La massima concentrazione ammissibile per un'esposizione costante per adulti sani in un periodo di 8 ore.
200 ppm	Leggera emicrania, spossatezza, vertigi ni, nausea dopo 2-3 ore.
400 ppm	Cefalea frontale entro 1-2 ore, pericolo di vita dopo 3 ore.
800 ppm	Vertigini, nausea e convulsioni entro 45 minuti. Incoscienza entro 2 ore. Decesso entro 3 ore.
1600 ppm	Cefalea, vertigini e nausea entro 20 minuti. Decesso entro 1 ora.
6400 ppm	Cefalea, vertigini e nausea entro 1-2 minuti.

Avvertenza: Il dispositivo potrebbe non prevenire gli effetti cronici dell'esposizione al CO, porre sempre attenzione ai sintomi dell'avvelenamento da monossido di carbonio.

POSIZIONE DEL RILEVATORE DI CO

Il rilevatore di monossido di carbonio è progettato per rilevare i fumi tossici di CO derivanti dalla combustione incompleta, come quelli emessi da apparecchi, caldaie, caminetti e scarichi delle auto. Se la casa è tutta su un piano, per una protezione minima è necessario installare un rilevatore nelle camere da letto o nel corridoio dell'area notte. Installarlo il più vicino possibile alle aree notte e verificare che l'allarme sia udibile quando le camere da letto sono occupate. Se la casa è su più piani, per una protezione minima installare almeno un rilevatore su ogni piano.

NOTA: Per la massima protezione, installare un allarme all'interno o vicino a ogni stanza contenente apparecchiature a combustibile come caminetti a gas, caldaia centrale, radiatori, scaldabagni, piani cottura, grill, ecc.

ATTENZIONE: Il rilevatore indica esclusivamente la presenza di monossido di carbonio sul sensore. Il monossido di carbonio può essere presente in altre aree.

Avvertenza: Un rilevatore di monossido di carbonio non funziona come sostituto di un rilevatore di fumo o di gas.

POSIZIONAMENTO DEL RILEVATORE DI CO

Il monossido di carbonio (CO) ha una densità simile all'aria calda e per garantire la massima efficacia nell'uso del rilevatore, è necessario installarlo come descritto di seguito: In stanze con un apparecchio a combustibile, il CO si miscela all'aria calda e sale verso l'alto. Collocare il rilevatore di CO a parete, a 15-80 cm sotto il soffitto ma sopra qualsiasi porta o finestra a una distanza orizzontale di 1-3 metri dalla possibile fonte di CO. Nelle stanze in cui le persone possono dormire o soggiornare per lunghi periodi (camere da letto, salotti) collocare il rilevatore di CO all'altezza del livello di respirazione. Per ulteriori informazioni ed esempi, vedere www.smartwares.eu. Le aree da evitare includono le seguenti:
- Situazioni in cui la temperatura può scendere sotto -10°C o salire oltre 40°C
- Qualsiasi area in cui elevati livelli di emission polverose, sporche o grasse possono contaminare o intasare il sensore.
- Dietro tende o mobili.
- Lungo il percorso di scarico dell'aria da una caldaia/un condizionatore o ventilatore a soffitto.
- All'esterno dell'edificio.
- Direttamente sopra un acquaio o un piano cottura.

ATTENZIONE: Questo rilevatore di monossido di carbonio è progettato esclusivamente per uso in ambienti interni. Non esporre a pioggia o umidità. Non protegge dal rischio di avvelenamento da monossido di carbonio quando la batteria è scarica. Non aprire né manomettere l'allarme in quanto tale operazione può causare un malfunzionamento e il rischio di scossa elettrica.

INSTALLAZIONE DEL RILEVATORE DI CO (1) (2) (3)

Questo rilevatore di CO è alimentato a batteria e non richiede cablaggi aggiuntivi. Verificare che l'allarme possa essere udito da tutte le aree con camere da letto o installare vari rilevatori.

Installazione a parete:
- Dopo aver stabilito la posizione di installazione, verificare che non vi siano cavi elettrici o tubature nell'area adiacente alla superficie di installazione.
- Contrassegnare la posizioni dei due fori di montaggio e praticare due fori 5 mm nella posizione contrassegnata.
- Inserire la vite in dotazione finché la testa della vite non si trova a 5 mm dalla parete.
- Inserire le batterie AA nel vano batterie sul retro del rilevatore e montare l'allarme sulla piastra di montaggio.

Nota: Per la sicurezza dell'utente finale, il rilevatore di CO non può essere installato senza le batterie. Verificare se il rilevatore di CO funziona correttamente tenendo premuto il pulsante di TEST & SILENCE sulla parte anteriore del rilevatore. L'unità emette un segnale a 4 toni seguito da 5 secondi di silenzio e il LED rosso lampeggia contemporaneamente.
Il suono di test può essere interrotto premendo nuovamente il pulsante TEST&SILENCE.

OPZIONALE - ACCOPPIAMENTO CON IL COLLEGAMENTO

Per controllare il dispositivo con uno smartphone o tablet, sarà necessario aggiungere il dispositivo al collegamento HomeWizard.
- Aprire l'applicazione HomeWizard Link sullo smartphone o tablet.
- Andare alle Impostazioni e toccare "Aggiungi dispositivo".
- Selezionare dall'elenco il dispositivo da aggiungere e seguire i passaggi dell' applicazione per aggiungere correttamente i dispositivi all'applicazione HomeWizard Link

ATTIVAZIONE DEL RILEVATORE DI CO

Funzionamento normale
Quando non è presente monossido di carbonio, la spia LED verde di "Alimentazione" lampeggia ogni 30 secondi per segnalare che il rilevatore è alimentato e correttamente funzionante.

Spia di guasto
Se l'unità emette un segnale ogni 30 secondi e la spia LED gialla di "Guasto" lampeggia, il rilevatore di CO non funziona correttamente. Il rilevatore di CO non rileva il monossido di carbonio e la protezione non è garantita. Contattare Smartwares per ricevere assistenza.

Condizioni di allarme
Quando l'unità rileva livelli pericolosi di CO, emette un segnale di allarme con 4 bip seguiti da 5 secondi di silenzio con il lampeggio del LED rosso "Allarme". Continua finché sono presenti livelli pericolosi di CO. Se i livelli di CO tornano a livelli normali, l'unità interrompe l'emissione di segnali acustici e torna in standby automaticamente.

LIVELLO DI CO (PPM)	TEMPO DI RISPOSTA (MIN.)
30 ppm	> 120 min.
50 ppm	60-90 min.
100 ppm	10-40 min.
300 ppm	< 3 min.

Modalità silenziosa
Se il rivelatore di CO è in modalità di allarme, è possibile silenziare l'allarme acustico per 10 minuti premendo il tasto di "Test/modalità silenziosa". L'allarme sonoro viene nuovamente emesso se il livello di CO è ancora > 45 ppm trascorsi sei minuti dall'inizio della modalità silenziosa.

Ritorno al funzionamento normale.
Quando il gas di monossido di carbonio si disperde e l'unità è stata ripristinata, il segnale di allarme si interrompe. La spia verde di alimentazione continua a lampeggiare approssimativamente ogni 30 secondi.

Segnale di batteria scarica / avviso di fine vita
Quando la batteria è vuota, l'allarme emette 2 bip ogni 30 secondi e il LED giallo di "guasto" lampeggia. Sostituire immediatamente le batterie con batterie nuove come specificato per questa segnalazione e verificare l'allarme. Quando è necessario sostituire il rilevatore di CO, l'unità emette 3 bip ogni 30 secondi e il LED giallo di "guasto" lampeggia. Non sostituire le batterie ma sostituire l'intero rilevatore di CO. Per ricevere dei promemoria gratuiti, registrarsi sul sito smartreminder.eu.

REIMPOSTAZIONE

Per reimpostare l'allarme premere il pulsante sul lato anteriore per 30 secondi e rilasciarlo. Dopo il rilascio viene emesso un breve segnale acustico.

TEST DEL RILEVATORE DI CO

Si consiglia di verificare il rilevatore di CO una volta al mese per verificare che funzioni correttamente tenendo premuto il pulsante di TEST & SILENCE sulla parte anteriore del rilevatore. L'unità emette un segnale a 4 toni seguito da 5 secondi di silenzio e il LED rosso lampeggia contemporaneamente.
Il suono di test può essere interrotto premendo nuovamente il pulsante TEST&SILENCE.

ABBINABILE - Ad altri rilevatori

Connessione wireless fino a 50 m (esterno, nessun ostacolo). E' possibile collegare insieme diversi rilevatori SH8-90105. Il grande vantaggio di accoppiare uno o più rilevatori di fumo è rappresentato dal fatto che quando un rilevatore di fumo suonerà, anche gli altri lo faranno. Questo fornisce alla vostra famiglia un avviso anticipato di potenziale pericolo e dà più tempo per reagire. È possibile collegare più di 12 rilevatori.

Nota: Non è possibile accoppiare dispositivi di rivelazione quando uno o più di essi sono collegati al Link. In questo caso, occorre resettare alle impostazioni di fabbrica il dispositivo di rivelazione prima di tentare di accoppiare un altro rilevatore.

1. Preparare i rivelatore da associare. Prima di iniziare, assicurarsi che la batteria sia stata rimossa per almeno 10 secondi dal secondo rivelatore di monossido di carbonio.
2. Sul primo rilevatore di monossido di carbonio, tenere premuto il tasto di test per circa 5 secondi. Dopo aver rilasciato il tasto di test, il LED rosso lampeggia in continuo ad indicare che il rilevatore di monossido di carbonio è alla ricerca di altri dispositivi. Questo dispositivo ora è il dispositivo principale.
3. Ora inserire entra 30 secondi la batteria nel secondo rivelatore di monossido di carbonio. Questa unità entrerà in modalità di associazione entro 2 o 3 secondi.
4. Se l'associazione ha esito positivo, entrambi i modelli emetteranno un segnale acustico. È possibile associare vari rivelatori di monossido di carbonio nello stesso modo, consecutivamente. Assicurarsi di utilizzare sempre lo stesso dispositivo principale per aggiungere altri dispositivi
5. Ripetere i passaggi precedenti se l'associazione non riesce la prima volta.

Nota: Questo rivelatore di monossido di carbonio può essere associato solo con rivelatori dello stesso modello, di cui la compatibilità con SH8-90105 è specificatamente menzionata nel relativo manuale utente.

Nota: Il suono di associazione e il suono di test del rivelatore di monossido di carbonio sono stati modificati per essere meno sgradevoli per l'udito. L'allarme sonoro per il rilevamento di monossido di carbonio è più lungo e quindi più forte.

MANUTENZIONE DEL RILEVATORE DI CO

Se sottoposto a regolare manutenzione, il rilevatore di CO avvisa della presenza di concentrazioni potenzialmente pericolose di CO in casa. Per mantenere il rilevatore correttamente funzionante, si consiglia di:
- Verificare il rilevatore almeno una volta al mese.
- Pulire il rilevatore di CO regolarmente per preven re l'accumulo di polvere. È possibile effettuare questa operazione con un aspirapolvere dotato di bocchetta a spazzola una volta al mese. Pulire delicatamente attorno alla sezione anteriore e ai lati della griglia.
- Non usare mai soluzioni detergenti sul rilevatore. Pulire semplicemente con un panno umido.
- Non verniciare il rilevatore

ATTENZIONE:

In caso di lucidatura o rimozione di un pavimento in legno, verniciatura, installazione di carta da parati o utilizzo di adesivo o aerosol, è necessario rimuovere il rilevatore di monossido di carbonio e conservarlo in un luogo sicuro per evitare di danneggiare il sensore. Elevate concentrazioni delle seguenti sostanze possono danneggiare il sensore con frequente emissione di falsi allarmi: metano, propano, isopropilbutano, etilene, etanolo, alcol, alcol isopropilico, benzene, toluene, etere etilacetico, idrogeno, acido solforico e anidride solforosa. Anche aerosol spray, prodotti alcolici, vernice, solventi, adesivi, lacca per capelli, dopobarba, profumo e determinati agenti detergenti possono causare danni.

COSA FARE IN CASO DI ALLARME

Se il rilevatore di CO emette un allarme: Spostarsi immediatamente all'aria aperta o aprire tutte le porte e le finestre per ventilare l'area e consentire la dispersione del monossido di carbonio. Dove possibile spegnere l'apparecchio a combustibile. Evacuare l'edificio e non rientrare o non allontanarsi dalle finestre/porte aperte finché i servizi di emergenza non sono arrivati, i locali non sono stati interamente aerati e il rilevatore non rimane in stato normale. Consultare immediatamente un medico se qualcuno accusa cefalea, torpore, nausea, ecc. Non usare nuovamente l'apparecchio finché non è stato controllato da un tecnico qualificato e il guasto non è stato identificato e riparato. Il prodotto non è progettato per l'uso in un veicolo ricreazionale o in una casa mobile. Il rilevatore deve essere installato da una persona competente. Il dispositivo è progettato per proteggere le persone dagli effetti acuti dell'esposizione al monossido di carbonio. Non protegge completamente gli individui con specifiche condizioni mediche. In caso di dubbi consultare un medico. L'installazione di questo rilevatore di CO non deve essere usata per sostituire l'installazione, l'uso e la manutenzione corretti degli apparecchi a combustibile, inclusi una corretta ventilazione e i sistemi di scarico adeguati.

DATOS TÉCNICOS
- Fuente de alimentación Tipo de pila alcalina 3V CC: LR6 1,5V CC
- Tipo de sensor Sensor electroquímico
- Tipo de gas detectado Monóxido de carbono
- Vida útil del sensor 10 años
- Activación de alarma 30 ppm (tras 120 min.)
  50 ppm (entre 60-90 min.)
  100 ppm (entre 10-40 min.)
  300 ppm (en 3 min.)
- Temperatura de funcionamiento -10°C-40°C (almacenamiento: -20°C-50°C ± 2°C)
- Humedad ambiental 30%-95% HR (almacenamiento: 10%-95% HR)
- Nivel de bocina >85 decibelios a 1 metro
- Duración de pila 1 años

Estado	LED	Sonido
Funcionamiento normal	El LED parpadea cada 30 segundos	Ninguno
Prueba	El LED parpadea rápidamente	4 pitidos seguidos de 5 segundos de silencio
Alarma	El LED parpadea rápidamente	4 pitidos seguidos de 5 segundos de silencio
Silencio	Ninguno	Ninguno
Fallo	El LED amarillo parpadea	Emite un pitido breve cada 30 segundos
Señal de pila agotada	El LED amarillo parpadea	1 pitido cada 30 segundos
Advertencia de fin de vida útil	El LED amarillo parpadea	3 pitidos cada 30 segundos

Solo uso en interior

Lea el manual antes del uso y almacene con cuidado para un uso posterior y para el mantenimiento.

DATI TECNICI
- Tipo di alimentazione Batteria alcalina da 3 VCC di tipo: LR6 1,5 VCC
- Tipo di sensore Sensore elettrochimico
- Tipo di gas rilevato Monossido di carbonio
- Durata del sensore 10 anni
- Attivazione dell'allarme 30 ppm (dopo 120 min.)
  50 ppm (fra 60-90 min.)
  100 ppm (fra 10-40 min.)
  300 ppm (entro 3 min.)
- Temperatura di esercizio -10°C-40°C (conservazione: -20°C-50°C ± 2°C)
- Umidità ambiente 30%-95% RH (conservazione: 10%-95% RH)
- Livello di segnale acustico >85 Decibel a 1 metro
- Durata della batteria 1 anni

Condizione	LED	Suono
Funzionamento normale	Il LED verde lampeggia ogni 30 secondi	Nessuno
Test	Il LED rosso lampeggia rapidamente	4 bip seguiti da 5 secondi di silenzio
Allarme	Il LED rosso lampeggia rapidamente	4 bip seguiti da 5 secondi di silenzio
Modalità silenziosa	Nessuno	Nessuno
Malfunzionamento	Il LED giallo lampeggia	Segnali acustici ogni 30 secondi
Segnale di batteria scarica	Il LED giallo lampeggia	1 segnale acustico ogni 30 secondi
Avviso di fine vita	Il LED giallo lampeggia	3 bip seguiti ogni 30 secondi

Solo per uso al coperto

Leggere il manuale prima dell'uso e conservarlo accuratamente per usi futuri e interventi di manutenzione.

S SH8-90105

PT Detector de monóxido de carbono / Manual
SV Kolmonoxid detektor / Bruksanvisnin

smartwares Europe
Jules Verneweg 87
5015 BH Tilburg
The Netherlands
www.smartwares.eu

DECLARATION OF PERFORMANCE - DoC
www.smartwares.eu/doc and follow the instructions.

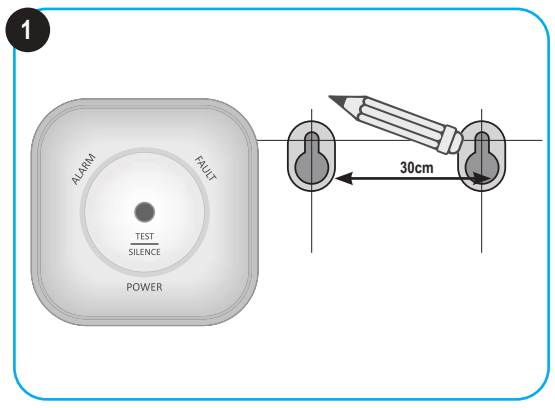

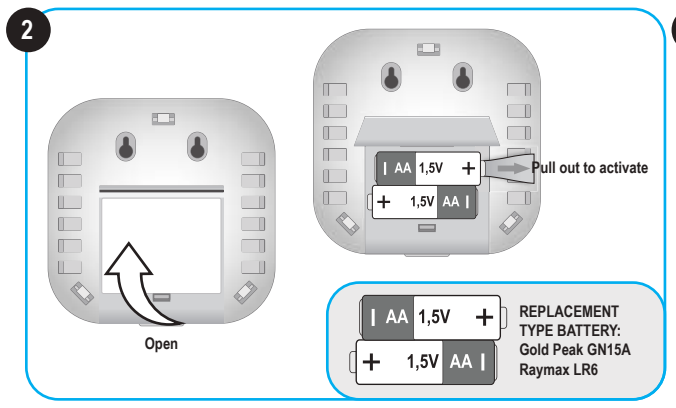

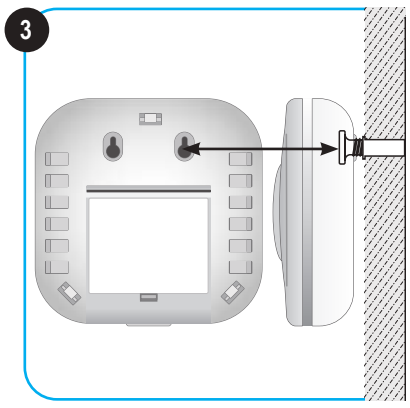

PT

INFORMAÇÕES GERAIS

Parabéns por ter adquirido este alarme de monóxido de carbono Smartwares! Leia cuidadosamente estas instruções antes de utilizar o alarme de monóxido de carbono. Guarde estas informações num local seguro e facilmente acessível para futura utilização e manutenção. Em caso de dúvidas ou se procura informações adicionais sobre o seu alarme de monóxido de carbono ou como prevenir intoxicações por monóxido de carbono, visite o nosso website www.smartwares.eu.

- **Marca/número do modelo:** SH8-90105
- **Descrição:** Alarme de monóxido de carbono alimentado a pilhas com um sensor eletroquím co e uma vida útil de 10 anos. Este apare ho incorpora alimentação CC de 3V, utilizando 2 pilhas AA LR6 de 1,5 V com uma vida útil de 1 ano, e é fornecido com um parafuso e bucha para parede.
- **Função:** Alarme de monóxido de carbono que visa alertar as pessoas em caso de incêndio, permitindo-lhes reagir adequadamente ao perigo.
- **Âmbito de aplicação:** Alarme de monóxido de carbono destinado a edifícios residenciais.

IMPORTANTE:
- **Atenção:** O alarme destina-se a detetar monóx do de carbono; não previne fugas!
- **Atenção:** O alarme de monóxido de carbono não poderá ser pintado nem coberto, uma vez que isso origina a perda de funcionalidade.
- **Advertência:** O alarme de monóxido de carbono deve ser substituído, no máximo, até 10 anos após a ativação inicial. Preencha a data de ativação na etiqueta da placa de identificação do produto e marque a data de substituição no seu calendário ou registe-se para receber um lembr te em smartreminder.eu.

O QUE É O MONÓXIDO DE CARBONO

O monóxido de carbono (CO) é um veneno insidioso que é libertado durante a combustão de materiais inflamáveis. É incolor, inodoro e insípido, pelo que extremamente difícil ser detetado pelo sistemas sensoriais humanos. O CO mata centenas de pessoas todos os anos e causa lesões em muitos mais. Liga-se à hemoglobina no sangue e reduz a quantidade de oxigénio em circulação no corpo. Em concentrações elevadas, o CO pode matar numa questão de minutos. O CO é produzido pela combustão incompleta de materiais inflamáveis, tais como madeira, carvão, fuelóleo doméstico, parafina, gasolina, gás natural, gás propano, butano, etc.

Exemplos de fontes de CO:
Motor em funcionamento numa garagem
Aparelhos a gás
Fornos a fuelóleo e gás
Geradores portáteis
Fogões a lenha
Aquecedores a gás ou querosene
Churrasqueiras
Chaminés obstruídas
Lareiras a lenha e gás
Caldeiras de aquecimento

SINTOMAS DE INTOXICAÇÃO POR CO

Os sintomas a seguir indicados podem estar relacionados com intoxicação por CO (ppm = partes por milhão/ 1:1000 000):

35 ppm	A concentração máxima permitida para uma exposição contínua em caso de adultos saudáveis num qualquer período de 8 horas.
200 ppm	Ligeiras dores de cabeça, fadiga, ton turas, náuseas após 2 a 3 horas.
400 ppm	Dores de cabeça frontais em 1 a 2 horas, potencialmente fatal após 3 horas.
800 ppm	Tonturas, náuseas e convulsões no espaço de 45 minutos. Perda de consciência em 2 horas. Morte em 3 horas.
1600 ppm	Dores de cabeça, tonturas e náuseas no espaço de 20 minutos. Morte em 1 hora.
6400 ppm	Dores de cabeça, tonturas e náuseas no espaço de 1-2 minutos.

Advertência: o aparelho poderá não prevenir os efeitos crónicos da exposição a CO, preste atenção aos sintomas de intoxicação por monóxido de carbono.

LOCALIZAR O ALARME DE CO

O alarme de monóxido de carbono é concebido para detetar fumos de CO tóxicos que resultam de combustão incompleta, tais como os emitidos por aparelhos, fornos, lareiras e exaustão automática. Se vive numa casa de um piso, para proteção mínima deve instalar um alarme nos quartos ou no corredor da área dos quartos. Coloque-o o mais próximo possível da área dos quartos e certifique-se de que o alarme é audível quando os quartos estão ocupados. Se vive numa casa com mais do que um piso, deverá, para proteção mínima, dispor de, pelo menos, um alarme em cada piso.

NOTA: Para máxima proteção, deverá instalar um alarme em cada divisão equipada com um aparelho de combustão, tal como lareiras a gás, caldeiras de aquecimento central, aquecedores de quarto, fogões, grelhadores, etc.

ATENÇÃO: Este alarme apenas indicará a presença de monóxido de carbono no sensor. O monóxido de carbono poderá estar presente noutras áreas.

Advertência: um alarme de monóxido de carbono não funciona como substituição para um detetor de fumo ou gás.

POSICIONAR O ALARME DE CO

O monóxido de carbono (CO) possui uma densidade semelhante a ar quente e, para assegurar a utilização mais eficaz do detetor, deve ser instalado da seguinte forma: Em divisões com um aparelho de combustão, o CO irá misturar-se com o ar quente e elevar-se. Instale o alarme de CO na parede, 15 a 80 cm abaixo do teto, mas sobre a parte superior de quaisquer portas ou janelas, a uma distância horizontal de 1 a 3 metros da possível fonte de CO. Em quartos ou outras divisões onde possam estar pessoas presentes durante um longo período de tempo (salas de estar), instale o alarme de CO à altura da respiração. Para obter mais informações e exemplos, consulte www.smartwares.eu

As áreas a evitar incluem o seguinte:
- Situações em que a temperatura poderá atingir menos de -10 °C ou mais de 40 °C
- Em qualquer área onde níveis elevados de poeira, sujidade ou emissões oleosas possam contaminar ou obstruir o sensor.
- Por trás de cortinas ou mobiliário.
- No percurso de ar projetado por um forno/ abertura de ar condicionado ou ventoinha de teto.
- No exterior do edifício.
- Diretamente sobre uma banca ou fogão.

ATENÇÃO: Este alarme de monóxido de carbono é concebido para utilização apenas no interior. Não exponha a chuva ou humidade. Não irá oferecer proteção contra o risco de intoxicação por monóxido de carbono se a bateria estiver descarregada. Não abra nem tente manipular o alarme, pois pode provocar avarias ou o risco de choque elétrico.

INSTALAR O ALARME DE CO (1) (2) (3)

Este alarme de CO é alimentado por bateria e não requer cablagem adicional. Certifique-se de que o alarme é audível em todas as áreas dos quartos ou instale vários alarmes.

Montagem na parede:
- Depois de definir o local de montagem, certif que-se de que não existem cabos elétricos ou tubagens na área adjacente à superfície de mo tagem.
- Marque os dois locais de perfuração para mo tagem e faça dois furos de 5 mm na posição marcada.
- Insira o parafuso fornecido até que a respetiva cabeça esteja a 5 mm da parede.
- Insira as pilhas AA no respetivo compartimento na parte de trás do detetor e monte o alarme na placa de montagem.

Nota: para segurança do utilizador final, caso não seja possível montar o alarme CO sem as pilhas. Teste o correto funcionamento do alarme de CO, mantendo premido o botão de TEST & SILENCE localizado na parte da frente do alarme. A unidade irá emitir 4 sinais sonoros e depois ficará silencioso durante 5 segundos, período durante o qual o LED vermelho também estará intermitente. Pode interromper o sinal sonoro de teste premindo novamente o botão TEST&SILENCE.

OPCIONAL - EMPARELHAR COM A LIGAÇÃO

Para controlar o seu dispositivo com o seu smartphone ou tablet, precisa de adicionar o dispositivo à ligação HomeWizard.
- Abra a app HomeWizard Link no seu smartphone ou tablet.
- Aceda a Definições e toque "adicionar dispositivo".
- Selecione o dispositivo que pretende adicionar a partir da lista e siga os passos na app, para adicionar com êxito dispositivos extra à sua app HomeWizard Link.

UTILIZAR O ALARME DE CO

Funcionamento normal
Se não existir monóxido de carbono, o LED indicador de "alimentação" verde apresentará um estado de intermitência a cada 30 segundos, o que indica que o alarme está ativado e funcional.

Indicador de falha
Se a unidade emitir um sinal sonoro a cada 30 segundos e o LED de "falha" amarelo estiver intermitente, o alarme de CO não está a funcionar corretamente. O alarme de CO não irá detetar CO, pelo que não estará protegido. Contacte a Smartwares para solicitar assistência.

Estado do alarme
Sempre que unidade detetar níveis perigosos de CO, irá emitir um alarme de 4 sinais sonoros e depois ficará silenciosa durante 5 segundos, período durante o qual o LED de "alarme" vermelho também estará intermitente. O alarme continuará a soar enquanto existir um nível perigoso de CO. Se o nível de CO regressar ao normal, a unidade irá interromper o alarme e regressará automaticamente ao modo de espera.

NÍVEL DE CO (PPM)	TEMPO DE RESPOSTA (MIN)
30 ppm	> 120 min.
50 ppm	60-90 min.
100 ppm	10-40 min.
300 ppm	< 3 min.

Função Silenciar
Se o alarme de monóxido de carbono (CO) estiver em modo de alarme, pode silenciar o som durante 10 minutos premindo o botão TESTAR E SILENCIAR. O som do alarme voltará a estar ativo se o nível de CO permanecer > 45 ppm seis minutos após ter ativado o modo silenciar.

Regressar ao funcionamento normal
Assim que o monóxido de carbono dispersar e a unidade for reposta, o sinal de alarme irá parar. O LED de "alimentação" verde continuará intermitente a cada 30 segundos.

Sinal de bateria fraca/Aviso de fim de vida útil
Quando a bateria estiver vazia, a unidade irá producir 2 sinais sonoros a cada 30 segundos e o indicador LED de "falha" ficará intermitente. Substitua as baterias imediatamente por baterias novas conforme especificado para este alarme e teste o alarme. Quando for necessário substituir o alarme CO, a unidade irá produzir 3 sinais sonoros a cada 30 segundos e o indicador LED de "falha" ficará intermitente. Não substitua as pilhas, mas toda a unidade do alarme CO. Registe-se para receber lembretes em smartreminder.eu. Função dormir Se o alarme estiver a produzir os sinais de aviso de bateria fraca, o som poderá ser silenciado durante 9 horas, premindo firmemente o botão "teste/silêncio". O alarme permanecerá funcional durante este tempo. O indicador de "falha" amarelo estará intermitente.

REINICIAR

Pode reiniciar o alarme premindo o botão na parte da frente durante 30 segundos e libertando-o em seguida. Depois de libertá-lo, ouvirá um sinal sonoro curto.

TESTAR O ALARME DE CO

Recomenda-se que teste o seu alarme de CO uma vez por mês para se assegurar de que está a funcionar corretamente, mantendo premido o botão de TEST & SILENCE na parte da frente do alarme. O alarme irá emitir 4 sinais sonoros e depois ficará silencioso durante 5 segundos, período durante o qual o LED vermelho também estará intermitente.
Pode interromper o sinal sonoro de teste premindo novamente o botão TEST&SILENCE.

EMPARELHAR - Com outros detetores

Conectável sem fios até 50 m (no exterior, sem obstáculos). Possível ligar múltiplos detetores SH8-90105 juntos. A grande vantagem de emparelhar um ou mais detetores de fumo é quando um detetor toca, todos os outros tocam. Isto oferece à sua família um aviso precoce de potencial perigo e dá-lhe mais tempo para reagir. Pode ligar mais de 12 detetores.

Nota: Não é possível emparelhar dispositivos de deteção juntos quando um ou mais dos dispositivos de deteção está ligado ao Link. Se for o caso, faça reposição de fábrica ao dispositivo de deteção antes de tentar emparelhar com outro dispositivo de deteção.

1. Prepare os detetores que é preciso emparelhar. Antes de começar o emparelhamento, remova a bateria do segundo detetor de monóxido de carbono durante, pelo menos, 10 segundos.
2. No primeiro detetor de monóxido de carbono, prima o botão de teste durante cerca de 5 segundos. Depois de libertar o botão de teste, o LED vermelho pisca continuamente para indicar que o detetor de monóxido de carbono está à procura de outros aparelhos. Este aparelho é agora o aparelho mestre.
3. Agora coloque a bateria no segundo detetor de monóxido de carbono em 30 segundos. Este aparelho entra no modo de emparelhamento em 2 ou 3 segundos.
4. Se o emparelhamento resultar, os dois aparelhos emitem um bipe. Pode emparelhar vários detetores de monóxido de carbono do mesmo modo, consecutivamente. Tenha o cuidado de usar sempre o mesmo aparelho mestre para adicionar outros aparelhos.
5. Se o emparelhamento não resultar da primeira vez, repita os passos acima.

Nota: só é possível emparelhar este detetor de monóxido de carbono com outros detetores do mesmo modelo, se a compatibilidade com SH8-90105 for especificamente mencionada no manual do utilizador do outro detetor de monóxido de carbono.

Nota: os tons de emparelhamento e de teste deste alarme de monóxido de carbono foram modificados de modo a serem menos incómodos para os ouvidos. O som de deteção do monóxido de carbono é muito mais longo e, portanto, mais alto.

MANTER O ALARME DE CO

O seu alarme irá alertá-lo relativamente a concentrações perigosas de CO na sua casa quando devido mantido. Para manter o seu alarme em bom estado de funcionamento, recomendamos que:
- Teste o seu alarme, pelo menos, uma vez por mês.
- Limpe regularmente o seu alarme de CO para evitar a acumulação de poeiras. Poderá usar a escova do aspirador para o aspirar, uma vez por mês. Limpe cuidadosamente à volta da secção da grelha frontal e as partes laterais.
- Nunca utilize soluções de limpeza no seu alarme. Limpe simplesmente com um pano humedecido.
- Não pinte o alarme.

ATENÇÃO:

Durante a lixagem ou decapagem de um pavimento em madeira, trabalhos de pintura, colocação de papel em parede ou utilização de colas ou aerossóis, deve remover o detetor de monóxido de carbono e guardá-lo em lugar seguro para evitar danos no mesmo. As elevadas concentrações das seguintes substâncias podem danificar o sensor, o que resulta frequentemente num falso alarme: metano, propano, butano, etileno, etanol, álcool, álcool isopropílico, benzeno, tolueno, acetato de etilo, hidrogénio, sulfureto de hidrogénio e dióxido de enxofre. Também aerossóis, produtos com álcool, tinta, solventes, cola, spray para cabelo, aftershave, perfume e determinados agentes de limpeza podem causar danos.

O QUE FAZER EM CASO DE ALARME

Se o alarme de CO emitir um alarme:
Deslocar-se imediatamente para um local no exterior ou abrir todas as portas/janelas para ventilar a área e permitir que o monóxido de carbono disperse. Sempre que possível, desligar o aparelho de combustão. Evacuar o local e não voltar a entrar, nem se afastar de janelas/ portas abertas até que os serviços de emergência tenham chegado ao local, o local tenha sido arejado e o seu alarme retome o funcionamento normal. Procurar imediatamente cuidados médicos para qualquer pessoa que esteja a apresentar sintomas como dores de cabeça, tonturas, náuseas, etc. Não voltar a utilizar os aparelhos até que tenham sido verificados por um técnico qualificado e a falha localizada e corrigida. Este produto não se destina a ser utilizado num veículo de recreio ou autocaravana. O alarme deve ser instalado por uma pessoa competente. Este aparelho destina-se a proteger as pessoas contra os efeitos nocivos da exposição por monóxido de carbono. Não irá proteger pessoas que possuam condições médicas específicas. Em caso de dúvida, consulte um médico. Este alarme de CO não dispensa a instalação, utilização e manutenção corretas de aparelhos de combustão, incluindo sistemas de ventilação e exaustão adequados.

DADOS TÉCNICOS
- Fonte de alimentação CC de 3V Tipo de pilhas alcalinas: LR6 1,5V CC
- Tipo de sensor Eletroquímico
- Tipo de gás detetado Monóxido de carbono
- Vida útil do sensor 10 anos
- Ativação do alarme 30 ppm (após 120 min.) 100 ppm (entre 10-40 min.) 50 ppm (entre 60-90 min.) 300 ppm (no prazo de 3 min.)
- Temperatura de utilização -10 °C - 40 °C (armazenamento: -20 °C - 50 °C ± 2 °C)
- Humidade ambiente 30% - 95% HR (armazenamento: 10% - 95% HR)
- Nível do aviso acústico >85 decibéis a 1 metro
- Vida útil das pilhas 1 anos

Estado	LED	Som
Utilização normal	O LED vermelho apresenta-se intermitente a cada 30 segundos	Nenhum
Em teste	O LED vermelho apresenta intermitência rápida	4 sinais sonoros seguidos por 5 segundos de silêncio
Alarme	O LED vermelho apresenta intermitência rápida	4 sinais sonoros seguidos por 5 segundos de silêncio
Silenciamento	Nenhum	Nenhum
Avaria	O LED amarelo apresenta-se intermitente	Emite um sinal sonoro a cada 30 segundos
Sinal de bateria fraca	O LED amarelo apresenta-se intermitente	1 sinal sonoro a cada 30 segundos
Aviso de fim de vida útil	O LED amarelo apresenta-se intermitente	3 sinais sonoros a cada 30 segundos

Tylko do użytku w pomieszczeniach.

Przed przystąpieniem do użytkowania należy zapoznać się z instrukcją obsługi i przechowywać ją ostrożnie na przyszłość.

SV

ALLMÄN INFORMATION

Tack för att du har köpt detta kolmo noxidlarm från Smartwares! Läs instruktionerna noga innan du börjar använda kolmonoxidlarmet.
Förvara den här informationen på en säker och lättillgänglig plats för framtida användning och underhåll. Om du har några frågor eller om du letar efter ytterligare information om ditt kolmonoxidlarm eller om hur du förhindrar kolmonoxidförgiftning kan du besöka vår webbplats www.smartwares.eu.

- **Märke/modellnummer:** SH8-90105
- **Beskrivning:** Batteridrivet kolmonoxidlarm med elektrokemisk -sensor med 10 års livslängd. Denna apparat innehåller 2 x DC 3V AA 1,5VDC LR6 alkaliska batterier med en livslängd på 1 år och levereras med väggpluggar och skruvar.
- **Funktion:** Kolmonoxidlarmet är avsett att varna personer vid brandläckage för att ge dem tid att reagera på lämpligt sätt mot faran.
- **Tillämpningsområde:** Kolmonoxidlarm för byggnader med boendefunktion.

VIKTIGT:
- **Försiktig:** Larmet är utformat för att upptäcka kolmonoxid; det kan inte förhindra en läcka!
- **Försiktig:** Kolmonoxidlarmet får inte målas eller täckas över då detta kan medföra nedsatt funkt on.
- **Varning:** Kolmonoxidlarmet måste ersättas senast 10 år efter den första aktiveringen. Fyll i aktiveringsdatumet på produktens klassificerin setikett och lägg in utbytesdatumet i din kale der eller registrera dig gratis på smartreminder.eu.

VAD ÄR KOLMONOXID

Kolmonoxid (CO) är ett lömskt gift som frigörs vid förbränning av bränsle. Det är en färg-, lukt- och smaklös gas och är därför väldigt svår att upptäcka med mänskliga sinnen. CO dödar hundratals människor var år och skadar ännu fler. Det binder till hemoglobinet i blodet och minskar mängden syre som cirkulerar i kroppen. I höga koncentrationer kan CO döda på några minuter. CO produceras genom ofullständig förbränning av bränslen som trä, träkol, kol, eldningsolja, paraffin, bensin, naturgas, propan, butan osv.

Exempel på CO-källor:
En motor som körs i ett garage
Gasapparater
Olje- och gasugnar
Bärbara generatorer
Vedspisar
Gas- eller fotogenvärmare
Grillar
Täppta skorstenar
Trä- och gaseldstäder
Värmepanna

SYMPTOM VID CO-FÖRGIFTNING

Följande symtom kan vara relaterade till CO-förgiftning (ppm = delar per miljon / 1:1 000 000):

35 ppm	Den maximalt tillåtna koncentrationen för kontinuerlig exponering för friska vuxna under en 8-timmarsperiod.
200 ppm	Lätt huvudvärk, trötthet, yrsel och illamående efter 2-3 timmar.
400 ppm	Frontal huvudvärk inom 1-2 timmar, livshotande efter 3 timmar.
800 ppm	Yrsel, illamående och krampanfall inom 45 minuter. Medvetslöshet inom 2 timmar. Död inom 3 timmar.
1600 ppm	Huvudvärk, yrsel och illamående inom 20 minuter. Död inom 1 timme.
6400 ppm	Huvudvärk, yrsel och illamående inom 1-2 minuter.

Varning: apparaten kan inte hindra de kroniska effekterna av COexponering, var uppmärksam på symptomen på kolmonoxidförgiftning.

PLACERING AV CO-LARMET

Kolmonoxidlarmet är konstruerat för att detektera de toxiska COgaserna som uppstår vid ofullständig förbränning, t.ex. de som släpps ut från apparater, ugnar, eldstad och bilavgaser. Om din bostad består av ett plan bör du placera ett larm i sovrummen eller i hallen vid sovrummen för minimalt skydd. Placera det så nära sovrummen som möjligt och se till att larmet hörs när sovrummen används. Om din bostad är flera våningar placera minst ett larm på varje våning för minimalt skydd.

OBS: För maximalt skydd ska ett larm monteras i eller i närheten av varje rum som innehåller en bränsleförbränningsapparat, t ex alla typer av gasförbränning, centralvärmepannor, rumsvärmare, vattenvärmare, spisar, grillar osv.

FÖRSIKTIGT: Detta larm indikerar endast närvaron av kolmonoxidgas vid sensorn. Kolmonoxidgas kan finnas närvarande i andra områden.

Varning: ett kolmonoxidlarm ersätter inte en rök- eller gasdetektor.

POSITIONERA CO-LARMET

Kolmonoxid (CO) har en liknande densitet som varmluft och för att säkerställa att detektorn används på effektivast sätt bör den monteras enligt följande: I rum med en apparat som förbränner bränsle kommer CO att blandas med varmluft och stiga uppåt. Placera CO-larmet på väggen, 15 - 80 cm under taket men ovanför alla dörrar eller fönster på ett horisontellt avstånd på 1-3 meter från den möjliga CO-källan. I rum där människor kan tänkas sova eller vara närvarande under en längre tid (sovrum, vardagsrum), placera CO-larmet vid andningshöjd. För mer information och exempel se www.smartwares.eu.
Områden som ska undvikas omfattar följande:
- Situationer där temperaturen kan falla under -10°C eller stiga över 40 °C
- Alla områden där höga nivåer av dammiga, smutsiga eller feta utsläpp kan förorena eller täppa till sensorn.
- Bakom draperier eller möbler.
- I vägen för luft som släpps ut från en eldstad / luftkonditionering eller takfläkt.
- Utanför byggnaden.
- Direkt ovanför en diskbänk eller spis.

FÖRSIKTIGT: Detta kolmonoxidlarm är endast avsett för inomhusbruk. Utsätt ej för regn eller fukt. Den skyddar inte mot risken för kolmonoxidförgiftning när batteriet har slut. Varken öppna eller manipulera larmet då det kan orsaka funktionsfel och risk för elektriska stötar.

INSTALLERA CO-LARMET (1) (2) (3)

Detta CO-larm drivs av ett batteri och kräver inga ytterligare ledningar. Se till att larmet kan höras från alla sovplatser eller placera ut flera larm.

Installation av väggfäste:
- Efter att ha etablerat monteringsplats, se till att det inte finns elektriska ledningar eller rör i området intill monteringsytan.
- Markera de två monteringshålplatserna och borra hål två 5 mm i markerad position.
- Sätt in den medföljande skruven tills skruvhuv det är 5 mm från väggen.
- Sätt i AA-batterierna i batterifacket på baksidan av detektorn och montera larmet på montering plattan.

Obs: för slutanvändarens säkerhet kan CO-larmet inte monteras utan sina batterier. Testa om CO-larmet fungerar korrekt genom att hålla nere TEST & SILENCE på larmets framsida. Enheten avger 4 piptoner följt av 5 sekunder tystnad samtidigt som den röda lysdioden blinkar. Testljudet kan stoppas genom att man trycker på knappen TEST&SILENCE igen

VALFRITT - KOPPLA IHOP MED LÄNKEN

För att styra din enhet med din smartphone eller surfplatta måste du lägga till enheten till din Link.
- Öppna appen HomeWizard Link på din smartphone eller surfplatta.
- Gå till Inställningar och tryck på "lägg till enhet".
- Välj den enhet du vill lägga till från listan och följ stegen i appen för att lägga till extra enheter till din app HomeWizard Link.

ANVÄNDA DITT CO-LARM

Normal drift
När inget kolmonoxid finns närvarande blinkar den gröna "Power"- indikatorlampan var 30: e sekund och indikerar att ditt larm är igång och fungerar.

Felindikator
Om enheten piper var 30:e sekund och den gula "Fel"-dioden blinkar fungerar inte CO-larmet korrekt. CO-larmet upptäcker inte CO och du är inte skyddad. Kontakta Smartwares för hjälp.

Larmtillstånd
När enheten upptäcker farliga nivåer av CO kommer den att avge en larmsignal med 4 pip följt av 5 sekunders tystnad samtidigt som den röda "Larm"-lampan blinkar. Detta kommer att fortsätta så länge som en farlig nivå av CO finns närvarande. Om CO-nivåerna återgår till normalt, kommer enheten att sluta pipa och automatiskt återgå till viloläge.

CO-NIVÅ (PPM)	SVARSTID (MIN)
30 ppm	> 120 min.
50 ppm	60-90 min.
100 ppm	10-40 min.
300 ppm	< 3 min.

Tyst-funktion
Om CO-larmet är i larmläge kan ljudet stoppas i 10 minuter genom ett tryck på "TEST & TYST"-knappen. Alarmljudet återkommer om CO-nivån fortfarande är > 45ppm sex minuter efter start av läget.

Återgå till normal drift
När kolmonoxidgasen skringras och enheten har återställts stoppas larmsignalen. Den gröna strömlampan fortsätter att blinka ungefär var 30:e sekund.

Låg batterisignal / Slut på tjänsteliv
När batteriet är tom piper larmet 2 gånger var 30: e sekund och den gula "Fel" -indikatorn blinkar. Byt batterierna omedelbart med nya batterier som anges för detta alarm och testa larmet. När ditt CO-larm behöver bytas ut piper enheten 3 gånger var 30:e sekund och den gula "Fel"-indikatorn blinkar. Byt inte ut batterierna utan byt ut hela CO-larmet. Registrera dig gratis för fria påminnelser på smartreminder.eu.

ÅTERSTÄLLNING

Du kan återställa larmet genom att trycka på knappen på framsidan i 30 sekunder. Släpp sedan knappen. Ett kort pip hörs när du släpper knappen.

TESTA DITT CO-LARM

Det rekommenderas att du testar ditt CO-larm en gång i månaden för att säkerställa att larmet fungerar korrekt genom att trycka och hålla ned TEST & SILENCE på larmets framsida. Larmet avger 4 piptoner följt av 5 sekunder tystnad samtidigt som den röda lysdioden blinkar.
Testljudet kan stoppas genom att man trycker på knappen TEST&SILENCE igen

PARKOPPLING - med andra röklarm

Trådlöst anslutningsbar upp till 50m (utomhus, inga hinder). Det är möjligt att länka fler SH8-90105 detektorer tillsammans. Den stora fördelen med att parkoppla en eller flera detektorer är att när en detektor ljuder kommer alla att ljuda. Detta ger din familj en tidigare varning om potentiell fara och ger dig mer tid att reagera.
Du kan länka mer än 12 detektorer.

Notera: Det är inte möjligt att parkoppla samma detektorer när en eller flera av enheterna för detektering är anslutna till länken. Om så är fallet, återställ enheten för detektering till fabriksinställningarna för innan försök görs att parkoppla till annan enhet för detektering.

1. Förbered de detektorer som du vill koppla ihop. Se till att batteriet i den andra kolmonoxiddetektorn har varit borttaget i minst tio sekunder innan du börjar.
2. Tryck och håll inne testknappen på den första kolmonoxiddetektorn i cirka 5 sekunder. När du har släppt testknappen blinkar den röda LED-lampan kontinuerligt för att indikera att kolmonoxiddetektorn söker efter andra enheter. Den här enheten är nu huvudenheten.
3. Sätt nu i batteriet i den andra kolmonoxiddetektorn inom 30 sekunder. Enheten övergår i parkopplingsläge inom 2 eller 3 sekunder.
4. Om parkopplingen lyckas avger båda enheter ett pipljud. Du kan fortsätta att koppla ihop flera kolmonoxiddetektorer på samma sätt. Använd alltid samma huvudenhet när du lägger till andra enheter.
5. Upprepa stegen ovan om parkopplingen inte lyckas den första gången.

Obs! Det är bara möjligt att koppla ihop den här kolmonoxiddetektorn med andra detektorer av samma modell om kompatibilitet med SH8-90105 uttryckligen nämns i bruksanvisningen för den andra kolmonoxiddetektorn.

Obs! Tonen för sammankoppling och test på den här kolmonoxiddetektorn har ändrats för att vara mindre irriterande för öronen. Ljudet när kolmonoxid detekteras är mycket längre och därför mycket högre.

UNDERHÅLL AV DITT CO-LARM

Ditt larm kommer att varna dig för potentiellt farliga COkoncentrationer i ditt hem så länge som du underhåller det ordentligt. För att behålla ditt larm i fungerande skick rekommenderas du att:
- Testa ditt larm minst en gång i månaden.
- Rengöra ditt CO-larm regelbundet för att förhi dra att damm byggs upp. Detta kan göras med en dammsugare med borstmunstycket en gång per månad. Rengör försiktigt runt den främre gallrade sektionen och sidorna.
- Använd aldrig rengöringslösningar på ditt larm. Torka bara av med en fuktad trasa.
- Måla inte över larmet

OBSERVERA:

Vid skurning eller avtagning av trägolv, färg, tapeter eller lim eller aerosol bör du avlägsna kolmonoxiddetektorn och förvara den på ett säkert ställe för att förhindra att sensorn skadas. Höga koncentrationer av följande ämnen kan skada sensorn, vilket ofta resulterar i ett falskt larm: metan, propan, isopropylbutan, etylen, etanol, alkohol, isopropylalkohol, bensen, toluen, etylacetat, väte, vätesulfat och svaveldioxid. Även aerosolsprayer, alkoholprodukter, färg, lösningsmedel, lim, hårspray, eftersköljning, parfym och vissa rengöringsmedel kan orsaka skador.

ATT GÖRA VID LARM

Om CO-larmet börjar larma:
Förflytta dig omedelbart till frisk luft utomhus eller öppna alla dörrar/ fönster för att ventilera området och låt kolmonoxiden skringas. Om möjligt stäng av bränsleförbränningsapparaten. Evakuera byggnaden och gå inte in i lokalerna eller lämna din plats vid den öppna dörren/ fönstret till dess att räddningstjänstemän har anlänt, lokalerna har luftats ut och ditt larm förblir i normalt tillstånd. Sök genast medicinsk hjälp för alla som lider av symtomen huvudvärk, sömnighet, illamående osv. Använd inte apparaterna igen förrän de har kontrollerats av en kvalificerad tekniker och felet har hittats och kvitterats. Denna produkt är inte avsedd för användning i fritidsfordon eller husbil. Larmet ska installeras av en kunnig person. Denna apparat är utformad för att skydda individer från de akuta effekterna av kolmonoxidexponering. Det get inget fullständigt skydd för personer med särskilda medicinska förutsättningar. Om du är osäker, kontakta en läkare. Installationen av detta CO-larm ska inte användas som ersättning för korrekt installation, användning och underhåll av bränslebränningsapparater inklusive lämpliga ventilations- och avgassystem.

TEKNISKA DATA
- Strömkälla DC 3V Alkalisk batterityp: LR6 1,5VDC
- Sensortyp elektrokemisk -sensor
- Typ av gas som upptäcks Kolmonoxid
- Sensor livstid 10 år
- Larmaktivering 30 ppm (efter 120 min.) 50 ppm (efter 60-90 min.) 100 ppm (efter 10-40 min.) 300 ppm (inom 3 min.)
- Användningstemperatur -10°C-40°C (förvaring: -20°C-50°C ± 2°C)
- Omgivande luftfuktighet 30%-95% RH (förvaring: 10%-95% RH)
- Ljudnivå >85 decibel vid 1 meter
- Batteritid 1 år

Tillstånd	LED	Ljud
Normal drift	Grön LED blinkar var 30:e sekund	Ingen
Test	Röd LED blinkar snabbt	4 pip följt av 5 sekunders tystnad
Larm	Röd LED blinkar snabbt	4 pip följt av 5 sekunders tystnad
Dämpa	Röd Ingen	Ingen
Fel	Gul LED-blinkar	Piper var 30:e sekund
Signal för lågt batteri	Gul LED-blinkar	1 pip var 30:e sekund
Slut på tjänsteliv	LED-blinkar	3 pip var 30:e sekund

Endast för inomhusbruk.

Läs bruksanvisningen före användning och spar den för framtida användning samt underhåll.

SH8-90105

CS Detektor oxidu uhelnatého / Návod k obsluze
SK Detektor oxidu uhoľnatého / Manuál

smartwares® Europe
Jules Verneweg 87
5015 BH Tilburg
The Netherlands
www.smartwares.eu

DECLARATION OF PERFORMANCE - DoC
www.smartwares.eu/doc and follow the instructions.

1
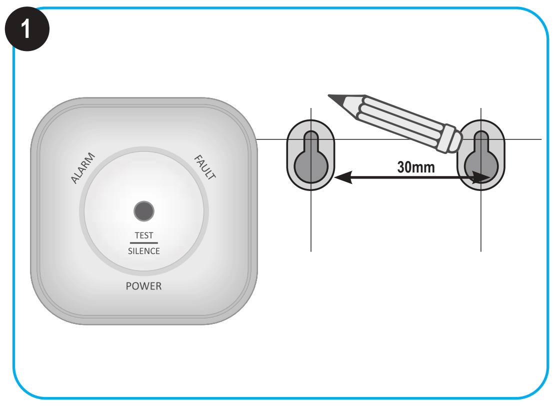

2
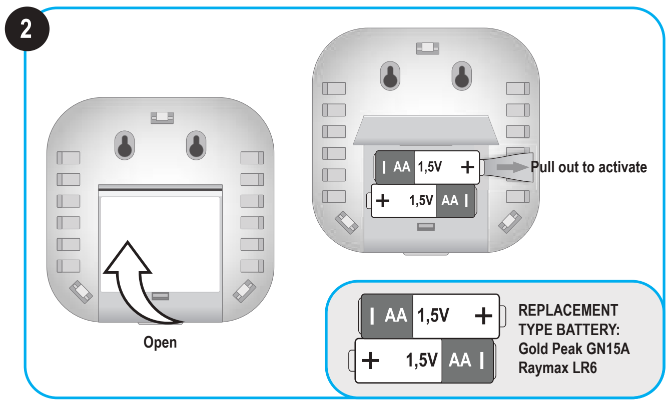

3
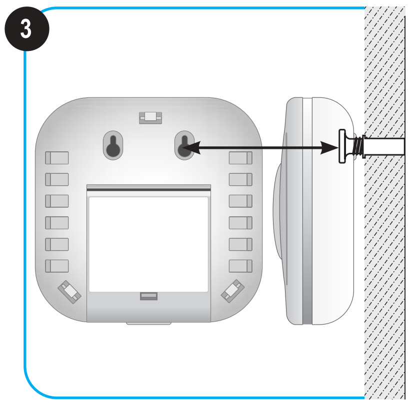

CS

VŠEOBECNÉ INFORMACE

Děkujeme vám za zakoupení tohoto poplašného zařízení Smartwares na detekci oxidu uhelnatého! Před použitím varovného signálního zařízení oxidu uhelnatého si prosím pečlivě přečtěte tento návod. Tyto informace si odložte na bezpečné a jednoduše přístupné místo pro budoucí použití a údržbu. Máte-li jakékoliv dotazy nebo pokud potřebujete doplňující informace o vašem varovném signálním zařízení oxidu uhelnatého, navštivte naše webové stránky www.smartwares.eu.

- **Provedení/číslo modelu:** SH8-90105
- **Popis:** Poplašné zařízení na detekci oxidu uheln tého napájené z baterie s elektrochemickým snímačem s životností 10 let. Tento přístroj obsahuje 2 alkalické baterie DC 3V AA 1,5 VDC LR6 s dobou životnosti 1 roky a dodává se s hmoždinkami a šrouby.
- **Funkce:** Poplašné zařízení na detekci oxidu uhelnatého je určeno pro varování osob, přítomných v blízkosti požáru, aby měly čas na nebezpečí správně reagovat.
- **Rozsah aplikace:** Poplašné zařízení na detekci oxidu uhelnatého pro obytné budovy.

DŮLEŽITÉ:
- **Upozornění:** Poplašné zařízení je určeno ke zjišťování přítomnosti oxidu uhelnatého; n dokáže zabránit jeho úniku!
- **Upozornění:** Poplašné zařízení na detekci oxidu uhelnatého se nesmí natírat barvou ani zakrývat, protože by to vedlo ke ztrátě jeho funkčnosti.
- **Varování:** Poplašné zařízení na detekci oxidu uhelnatého je nutné vyměnit nejpozději po 10 letech od počáteční aktivace. Vyplňte datum aktivace na identifikačním štítku produktu a poznamenejte si datum výměny do svého kalendáře nebo se zdarma zaregistrujte na adrese smartreminder.eu.

CO JE OXID UHELNATÝ

Oxid uhelnatý (CO) je neviditelný jedovatý plyn, který se uvolňuje při spalování paliv. Je to bezbarvý plyn bez zápachu a bez chuti, a proto je velmi obtížně zjistitelný lidskými smysly. CO usmrtí každý rok stovky lidí a mnoho dalších zraní. Váže se na hemoglobin v krvi a snižuje množství kyslíku, které cirkuluje v těle. Při vysokých koncentracích může CO usmrtit během několika minut. CO vzniká při nedokonalém spalováním paliv jako je dřevo, dřevěné uhlí, uhlí, topný olej, parafín, benzín, zemní plyn, propan, butan apod.

Příklady zdrojů CO:
Běžící motor v garáži
Plynové spotřebiče
Naftové a plynové pece
Přenosné generátory
Kamna na dřevo
Plynové nebo petrolejové ohřívače
Grily
Ucpané komíny
Krby na dřevo a plyn
Kotel ústředního topení

PŘÍZNAKY OTRAVY OXIDEM UHELNATÝM

Následující příznaky mohou souviset s otravou oxidem uhelnatým (ppm = počet částic na 1 milion / 1:1 000 000):

35 ppm	Maximální přípustná koncentrace pro trvalou expozici u zdravých dospělých osob po dobu 8 hodin.
200 ppm	Po 2-3 hodinách mírné bolesti hlavy, únava, závratě, nevolnost.
400 ppm	Během 1-2 hodin čelní bolesti hlavy, po 3 hodinách ohrožení života.
800 ppm	Během 45 minut závratě, nevolnost a křeče. Do 2 hodin bezvědomí. Do 3 hodin úmrtí.
1600 ppm	Během 20 minut bolest hlavy, závratě a nevolnost. Do 1 hodiny úmrtí.
6400 ppm	Během 1-2 minut bolest hlavy, závratě a nevolnost.

Varování: zařízení nemůže zabránit chronickým účinkům expozice oxidem uhelnatým, věnujte vždy pozornost symptomům otravy oxidem uhelnatým.

STANOVENÍ MÍSTA PRO POPLAŠNÉ ZAŘÍZENÍ NA DETEKCI CO

Poplašné zařízení na detekci oxidu uhelnatého je navrženo tak, aby detekovalo jedovaté zplodiny oxidu uhelnatého, jako jsou zplodiny spalování z domácích spotřebičů, pecí, krbů a výfuků, které vznikají při neúplném spalování. Pokud je váš dům jednopodlažní, pro minimální ochranu umístěte alespoň jedno poplašné zařízení v každé ložnici nebo na chodbě prostorů pro spaní. Umístěte jej co nejblíže k prostorům pro spaní a pokud jsou pokoje obsazené zajistěte, aby byl poplach slyšitelný. Pokud je váš dům vícepodlažní, pro minimální
ochranu umístěte alespoň jedno poplašné zařízení na každém patře.
POZNÁMKA: Pro maximální ochranu musí být poplašné zařízení umístěno uvnitř nebo poblíž všech místností, ve kterých je zařízení pro spalování paliva, jako jsou plynové ohřívače, kotle ústředního topení, pokojová kamna, ohřívače vody, sporáky, grily, apod.
POZOR: Toto poplašné zařízení pouze indikuje přítomnost plynného oxidu uhelnatého u snímače. Plynný oxid uhelnatý může být přítomen i v jiných prostorech.
Varování: Poplašné zařízení na detekci oxidu uhelnatého nefunguje jako náhrada detektoru kouře nebo plynu.

UMÍSTĚNÍ POPLAŠNÉHO ZAŘÍZENÍ NA DETEKCI OXIDU UHELNATÉHO

Oxid uhelnatý (CO) má stejnou hustotu jako teplý vzduch. Pro zajištění co nejefektivnějšího využití detektoru, musí být namontován následovně: V místnostech se zařízením na spalování paliva se CO smísí s teplým vzduchem a stoupá vzhůru. Pokud montáž na strop není možná, umístěte poplašné zařízení na detekci CO na stěnu, 15 - 80 cm pod strop, ale nad horní část všech dveří nebo oken ve vodorovné vzdálenosti 1-3 metry od možného zdroje CO. V místnostech, kde spí osoby nebo jsou delší dobu přítomny (ložnice, obývací pokoj), umístěte poplašné zařízení na detekci CO ve výšce dýchání. Další informace a příklady naleznete na adrese www.smartwares.eu.
Prostory, ve kterých se zařízení nesmí umisťovat:
- Prostory, kde může teplota klesnout pod -10 °C nebo stoupnout nad 40 °C
- Jakýkoliv prostor, kde by vysoká úroveň emisí prachu, nečistot nebo mastnoty mohla kontami ovat nebo zanést snímač.
- Za závěsy nebo nábytkem.
- V dráze vzduchu vypouštěného z větracího otvoru pece/klimatizace nebo stropního ventilátoru.
- Mimo budovu.
- Přímo nad umyvadlem nebo vařičem.

POZOR: Toto poplašné zařízení na detekci oxidu uhelnatého je určeno pouze pro vnitřní použití. Nevystavujte působení deště ani vlhkosti. Po vybití baterie nebude zajištěna ochrana proti nebezpečí otravy oxidem uhelnatým. Poplašné zařízení neotevírejte ani neupravujte, protože by to mohlo způsobit poruchu a riziko úrazu elektrickým proudem.

INSTALACE POPLAŠNÉHO ZAŘÍZENÍ NA DETEKCI CO (1) (2) (3)

Toto poplašné zařízení na detekci CO je napájeno baterií a nevyžaduje žádné přídavné elektrické vedení. Ujistěte se, že poplach je slyšet ze všech prostorů pro spaní nebo umístěte několik poplašných zařízení.
Instalace na stěnu:
- Po stanovení místa pro montáž zajistěte, aby v oblasti montážního místa nevedla žádná elektrická kabeláž nebo potrubí.
- Označte dvě místa pro montážní otvory a vyvrtejte otvory dva o průměru 5 mm ve vyznačené poloze.
- Zašroubujte dodaný šroub, dokud hlava šroubu nebude vyčnívat 5 mm od stěny.
- Do prostoru pro baterie na zadní straně detektoru vložte baterie AA a poplašné zařízení namontujte na montážní desku.

Poznámka: Pro bezpečnost koncového uživatele, poplašné zařízení na detekci CO nelze namontovat bez baterií. Vyzkoušejte, jestli poplašné zařízení na detekci CO funguje správně tím, že přidržíte tlačítko pro TEST & SILENCE na přední straně zařízení. Jednotka 4krát pípne, poté následuje 5 sekund ticha a současně bliká červená LED kontrolka.
Testovací zvuk lze vypnout dalším stisknutím tlačítka TEST&SILENCE.

VOLITELNÉ - SPÁROVÁNÍ S LINKEM

Chcete-li zařízení ovládat pomocí smartphonu nebo tabletu, budete muset zařízení přidat do Link
- Otevřete aplikaci HomeWizard Link na smartphonu nebo tabletu.
- Přejděte na Nastavení a klepněte na “Přidat zařízení”.
- Vyberte zařízení, které chcete přidat ze seznamu, a postupujte podle kroků v aplikaci a úspěšně přidejte do aplikace HomeWizard Link další zařízení.

PROVOZ POPLAŠNÉHO ZAŘÍZENÍ NA DETEKCI CO

Běžný provoz
Pokud není detekován žádný oxid uhelnatý, zelená LED kontrolka „Napájení“ bliká každých 30 sekund a signalizuje, že poplašné zařízení je napájeno a je funkční.
Kontrolka poruchy
Pokud přístroj každých 30 sekund pípne a bliká žlutá kontrolka „Porucha“, poplašné zařízení na detekci CO nefunguje správně. Poplašné zařízení na detekci CO nedetekuje CO a vy nejste chráněni. Kontaktujte společnost Smartwares a požádejte o pomoc.
Poplašný stav
Pokud přístroj detekuje nebezpečné úrovně CO, vysílá poplašný signál následovaný 4 pípnutími, po němž následuje 5 sekund ticha a bliká červená LED kontrolka „Alarm“. Tento stav bude pokračovat, dokud bude trvat nebezpečná úroveň CO. Pokud se úrovně CO vrátí k normálu, přístroj přestane pípat a automaticky se vrátí do pohotovostního režimu.

ÚROVEŇ CO (PPM)	DOBA ODEZVY (MIN)
30 ppm	> 120 min.
50 ppm	60-90 min.
100 ppm	10-40 min.
300 ppm	< 3 min.

Funkce tichý režim
Pokud je poplašné zařízení na detekci CO v režimu poplachu, zvuk lze ztišit na dobu 10 minut stisknutím tlačítka „TEST/ZTLUMENÍ“. Pokud je šest minut po zahájení tichého režimu hladina CO stále vyšší než 45 ppm, znovu se spustí zvuk poplašného zařízení.
Návrat k běžnému provozu
Když je baterie prázdná, budík pípne 2krát každých 30 sekund a bude blikat žlutá kontrolka „Porucha“. Baterie okamžitě vyměňte za nové baterie, jak je specifikováno pro tento poplach, a vyzkoušejte poplach. Jakmile se plynný oxid uhelnatý rozptýlí a přístroj je resetován, poplašný signál se vypne. Zelená kontrolka napájení bude blikat přibližně každých 30 sekund.
Upozornění na vybitou baterii/konec životnosti baterie
Pokud je nutné poplašné zařízení na detekci CO vyměnit, přístroj pípne 3krát každých 30 sekund a bude blikat žlutá kontrolka „Porucha“. Neměňte baterie, ale vyměňte celé poplašné zařízení na detekci CO. Zaregistrujte se pro bezplatné připomenutí na smartreminder.eu.

RESETOVÁNÍ

Detektor lze resetovat stisknutím tlačítka na čelní straně zařízení. Tlačítko stiskněte po dobu 30 vteřin. Po uvolnění tlačítka uslyšíte krátké pípnutí.

ZKOUŠENÍ POPLAŠNÉHO ZAŘÍZENÍ NA DETEKCI CO

Doporučujeme poplašné zařízení na detekci CO alespoň jednou za měsíc vyzkoušet stisknutím a přidržením TEST & SILENCE tlačítka na přední straně zařízení, abyste ověřili jeho správnou funkčnost. Poplašné zařízení 4krát pípne, poté následuje 5 sekund ticha a současně bliká červená LED kontrolka.
Testovací zvuk lze vypnout dalším stisknutím tlačítka TEST&SILENCE.

PÁROVÁNÍ - **S ostatními detektory**

Bezdrátové připojení s dosahem až 50 m (venku, bez překážek). Lze spojit k několika detektory SH8-90105. Velkou výhodou spárování jednoho nebo více detektorů je to, že po spuštění jednoho alarmu se spustí všechny ostatní. Díky tomu bude vaše rodina včas upozorněna na hrozící nebezpečí a poskytne vám vice času na reakci. Spárovat můžete více než 12 zařízení.
Poznámka: Pokud je jedno nebo více detektorů připojeno k Linku, není možné je spolu spárovat. V takovém případě obnovte tovární nastavení detektoru a teprve poté se jej spárovat s jiným zařízení pro detekci.
1. Připravte detektory, které potřebujete spárovat. Ujistěte se, že baterie z druhého detektoru oxidu uhelnatého byla vyjmuta alespoň 10 sekund před zahájením.
2. U prvního detektoru oxidu uhelnatého stiskněte a podržte tlačítko testu na cca 5 sekund. Po uvolnění tlačítka testu začne nepřetržitě blikat červená LED, která signalizuje, že detektor oxidu uhelnatého hledá ostatní zařízení. Toto zařízení je nyní hlavní (master) zařízení.
3. Nyní vložte baterii do druhého detektoru oxidu uhelnatého, do doby 30 sekund. Tato jednotka nyní zahájí párování do 2 nebo 3 sekund.
4. Pokud párování proběhne úspěšně, obě jednotky pípnou. Další detektory oxidu uhelnatého můžete postupně párovat stejným způsobem. Ujistěte se, že během přidávání dalších zařízení vždy používáte stejné hlavní (master) zařízení.
5. Pokud párování nebylo napoprvé úspěšné, opakujte výše uvedené kroky.

Poznámka: Spárovat lze pouze tento detektor oxidu uhelnatého s dalšími detektory stejného modelu, pokud je kompatibilita s modelem SH8-90105 výslovně uvedena v jejich návodu k použití.
Poznámka: Tón párování a testovací tón tohoto detektoru oxidu uhelnatého byly upraveny, aby byly méně nepříjemné pro uši. Zvuk v případě zjištění oxidu uhelnatého je mnohem delší, a tedy hlasitější.

ÚDRŽBA POPLAŠNÉHO ZAŘÍZENÍ NA DETEKCI CO

Poplašné zařízení vás upozorní na potenciálně nebezpečné koncentrace CO ve vašem domě, pokud je správně prováděna jeho údržba. Chcete-li udržovat poplašné zařízení v řádném provozním stavu, doporučujeme:
- Poplašné zařízení vyzkoušejte alespoň jednou za měsíc.
- Poplašné zařízení na detekci CO pravidelně čistěte, abyste zabránili hromadění prachu. Čištění provádějte jednou za měsíc pomocí vysavače s kartáčovým nástavcem. Zařízení lehce očistěte kolem přední části s mřížkou a po stranách.
- Na poplašné zařízení nikdy nepoužívejte čisticí roztoky. Zařízení pouze otřete vlhkým hadříkem.
- Zařízení nenatírejte.

POZOR:

Při čištění nebo odstraňování dřevěné podlahy, malování, tapetování, použití lepidla nebo aerosolu poplašné zařízení na detekci CO odstraňte a uschovejte jej na bezpečném místě, aby nedošlo k poškození snímače. Vysoký obsah následujících látek může poškodit snímač, což často vede k falešnému poplachu: metan, propan, isopropylbutan, ethylen, ethanol, alkohol, isopropylalkohol, benzen, toluen, etylacetát, vodík, hydrogensíran a oxid siřičitý. Rovněž aerosolové spreje, alkoholické výrobky, barvy, rozpouštědla, lepidla, spreje na vlasy, přípravky po holení, parfémy a některé čistící prostředky mohou způsobit poškození.

CO DĚLAT V PŘÍPADĚ POPLACHU

V případě, že poplašné zařízení na detekci CO vyvolá poplach: Okamžitě přejděte ven na čerstvý vzduch nebo otevřete všechny dveře/okna, aby došlo k vyvětrání prostoru a rozptýlení oxidu uhelnatého. Pokud je to možné, vypněte zařízení na spalování paliva. Evakuujte budovu a nevstupujte znovu do zamořených prostor a neodcházejte od otevřených dveří/oken, až do doby, než vstoupí zodpovědné osoby záchranných služeb, prostory budou vyvětrány a poplašné zařízení zůstane v normálním stavu. Okamžitě vyhledejte lékařskou pomoc pro každého, kdo trpí příznaky bolesti hlavy, ospalosti, nevolnosti, atd. Přístroje znovu nepoužívejte, dokud nejsou zkontrolovány kvalifikovaným technikem a zjištěná porucha není vymazána. Tento výrobek není určen pro použití v obytném vozidle nebo obytném přívěsu. Poplašné zařízení musí být instalováno kvalifikovanou osobou. Tento přístroj je určen k ochraně osob před akutními účinky zasažení oxidem uhelnatým. Nechrání plně osoby se specifickými zdravotními podmínkami. V případě pochybností se poraďte s lékařem. Instalace tohoto poplašného zařízení na detekci CO nesmí nahrazovat správnou instalaci, používání a údržbu spotřebičů na spalování paliva, včetně vhodných větracích a odsávacích zařízení.

TECHNICKÁ DATA
- Napájecí zdroj 3 VDC Alkalická baterie: LR6 1,5 VDC
- Typ snímače elektrochemický snímač
- Detekovaný plyn Oxid uhelnatý
- Životnost snímače 10 let
- Aktivace poplachu 30 ppm (po 120 min.)
  50 ppm (mezi 60-90 min.)
  100 ppm (mezi 10-40 min.)
  300 ppm (do 3 min.)
- Provozní teplota -10 °C - 40 °C (skladování: -20 °C - 50 °C ± 2 °C)
- Vlhkost prostředí 30 % - 95 % relativní vlhkosti (skladování: 10 % - 95 % relativní vlhkosti)
- Úroveň klaksonu > 85 decibelů ve vzdálenosti 1 metru
- Životnost baterie 1 let

Stav	LED	Zvuk
Běžné fungování	Zelená LED bliká každých 30 sekund	Žádný
Testování	Červená LED rychle bliká	4 pípnutí následovaná 5 sekundami ticha
Alarm	Červená LED rychle bliká	4 pípnutí následovaná 5 sekundami ticha
Tichý režim	Žádný	Žádný
Porucha	Žlutá LED bliká	Pípnutí každých 30 sekund
Signál vybité baterie	Žlutá LED bliká	1 pípnutí každých 30 sekund
Konec životnosti baterie	Žlutá LED bliká	3 pipnutí každých 30 sekund

Pouze pro použití ve vnitřních prostorách.

Před použitím si prosím přečtěte návod a odložte jej pro budoucí použití a údržbu.

SK

VŠEOBECNÉ INFORMÁCIE

Ďakujeme, že ste si kúpili signalizáciu oxidu uhoľnatého od spoločnosti Smartwares! Pred použitím signalizácie oxidu uhoľnatého si dôkladne prečítajte tieto pokyny. Tieto informácie uchovajte na bezpečnom a ľahko prístupnom mieste na budúce použitie a údržbu. Ak máte akékoľvek otázky alebo ak hľadáte ďalšie informácie o signalizácii oxidu uhoľnatého či prevenciu otravy oxidom uhoľnatým, navštívte našu webovú stránku www.smartwares.eu.

- **Číslo značky/modelu:** SH8-90105
- **Opis:** Signalizácia oxidu uhoľnatého na batérie s elektrochemickým snímačom s dobou životnosti 10 rokov. Toto zariadenie obsahuje 2 x DC 3V AA 1,5VDC LR6 alkalické batérie s dobou životnosti 1 roky a dodáva sa s hmoždinkami do steny a skrutkami.
- **Funkcia:** Signalizácia oxidu uhoľnatého je určený na upozornenie osôb v prípade úniku požiaru, aby mali čas správne reagovať na nebezpečenstvo.
- **Rozsah použitia:** Signalizácia oxidu uhoľnatého pre obytné budovy.

DÔLEŽITÉ:
- **Pozor:** Signalizácia je určená na detekciu oxidu uhoľnatého, nedokáže zabrániť úniku!
- **Pozor:** Signalizácia oxidu uhoľnatého sa nesmie natrieť alebo prekryť, pretože by to mohlo spôs biť stratu funkčnosti.
- **Výstraha:** Signalizácia oxidu uhoľnatého je treba vymeniť najneskôr po 10 rokoch od počiatočnej aktivácie. Vyplňte dátum aktivácie na štítku s označením na výrobku a vyznačte dátum výmeny v kalendári alebo sa zadarmo zaregistrujte na smartreminder.eu.

ČO JE OXID UHOĽNATÝ

Oxid uhoľnatý (CO) je prudký jed, ktorý sa uvoľňuje pri spaľovaní paliva. Je to bezfarebný plyn bez zápachu a bez chuti, takže ľudské zmysly majú problém ho zachytiť. CO zabije každý rok stovky ľudí a spôsobí zranenie mnohých ďalších. Viaže sa na hemoglobín v krvi a obmedzuje množstvo kyslíku obiehajúce v tele. V vysokých koncentráciách dokáže CO zabiť v priebehu minút. CO vzniká neúplným spaľovaním palív ako sú drevo, drevené uhlie, uhlie, vykurovací olej, parafín, nafta, zemný plyn, propán, bután atď.

Príklady zdrojov CO:
Motor bežiaci v garáži
Plynové spotrebiče
Naftové a plynové kachle
Prenosné generátory
Pece na drevo
Ohrievače na plyn či kerozín
Grily
Upchaté komíny
Krby na drevo či na plyn
Ohrievacie bojlery

PREJAVY OTRAVY CO

S otravou CO môžu súvisieť nasledovné príznaky (ppm = častí na milión / 1:1 000 000):

35 ppm	Maximálna prípustná koncentrácia pre súvislú expozíciu v prípade zdravých dospelých v priebehu 8 hodín.
200 ppm	Mierne bolesti hlavy, únava, závraty, nevoľnosť po 2-3 hodinách.
400 ppm	Bolesti v prednej časti hlavy do1-2 hodín, ohrozenie života po 3 hodinách.
800 ppm	Závraty, nevoľnosť a kŕče do 45 minút. Bezvedomie do 2 hodín. Smrť do 3 hodín.
1600 ppm	Bolesti hlavy, závraty a nevoľnosť do 20 minút. Smrť do 1 hodiny.
6400 ppm	Bolesti hlavy, závraty a nevoľnosť do 1-2 hodín.

Výstraha: Zariadenie nebráni chronickým dopadom expozície CO, vždy dávajte pozor na prejavy otravy oxidu uhoľnatého.

POLOHA SIGNALIZÁCIE CO

Signalizácia oxidu uhoľnatého je určená na zistenie toxických spalín CO, ktoré sú výsledkom neúplného spaľovania, ako sú emisie spotrebičov, pecí, krbov a automatických výfukov. Pokiaľ bývate v jednoposchodovom priestore, ako minimálnu ochranu by ste mali umiestniť signalizáciu do spální či do prístupových chodieb k spálniam. Umiestnite ich čo najbližšie k priestorom pre spánok a zabezpečte, aby bola signalizácia počuť, pokiaľ sú spálne obsadené. Pokiaľ bývate vo viacposchodovom priestore, minimálne použite jednu signalizáciu na každé poschodie.
POZNÁMKA: Pre maximálnu
ochranu je treba signalizáciu umiestniť do každej miestnosti, ktorá obsahuje zariadenie na spaľovanie paliva, ako sú plynové krby, bojlery pre ústredné kúrenie, izbové vyhrievače, ohrievače vody, variče, grily atď, alebo do ich blízkosti.
VÝSTRAHA: Táto signalizácia upozorní iba na prítomnosť plynného oxidu uhoľnatého na snímači. Plynný oxid uhoľnatý sa môže vyskytovať v ostatných priestoroch.
Výstraha: signalizácia oxidu uhoľnatého nenahrádza detektor dymu či plynu.

UMIESTNENIE SIGNALIZÁCIE CO

Oxid uhoľnatý (CO) má podobnú hustotu ako teplý vzduch a aby sa zabezpečilo čo najúčinnejšie použitie detektora, je treba ho umiestniť nasledovne: V miestnostiach so zariadeniami na spaľovanie paliva sa CO mieša s teplým vzduchom a stúpa nahor. Umiestnite signalizáciu CO na stenu, 15 - 80 cm pod strop, ale nad hornú stranu prípadných dverí či okien v horizontálnej vzdialenosti 1-3 metre od prípadného zdroja CO. V miestnostiach, kde ľudia spia alebo sa vyskytujú dlhší čas (spálne, obývačky) umiestnite signalizáciu CO vo výške dýchania. Pre podrobnejšie informácie a príklady pozrite na adresu www.smartwares.eu.
Oblasti, ktorým je treba sa vyhnúť zahŕňajú:
- Situácie, kedy teplota môže klesať pod -10 °C alebo stúpať nad 40 °C
- Akékoľvek oblasti s vysokou mierou prašnosti, znečistenia či mastných emisií, ktoré by mohli kontaminovať či upchať snímač.
- Za záclony či nábytok.
- Na trase vypúšťania vzduchu z pece/otvoru klimatizácie či stropného vetráku.
- Mimo budovy.
- Priamo nad výlevku či varnú dosku.

VÝSTRAHA: Táto signalizácia oxidu uhoľnatého je určená iba na vnútorné použitie. Nevystavujte pôsobeniu dažďa ani vlhkosti. Nechráni pred rizikom otravy oxidom uhoľnatým, pokiaľ sa batéria vybije. Neotvárajte signalizáciu ani do nej nezasahujte, pretože to by mohlo spôsobiť poruchy a riziko úrazu elektrickým prúdom.

INŠTALÁCIA SIGNALIZÁCIE CO (1) (2) (3)

Táto signalizácia CO je napájaná z batérie a nevyžaduje ďalšie vedenie. Zabezpečte, aby bola signalizácia počuteľná v priestoroch na spanie alebo umiestnite niekoľko signalizačných zariadení.
Inštalácia na stenu:
- Po stanovení miesta pre inštaláciu zabezpečte, aby sa v blízkosti montážneho povrchu nevyskytovali žiadne elektrické vedenia ani potrubia.
- Vyznačte miesta dvoch montážnych otvorov a vyvŕtajte dva otvory s priemerom 5 mm na vyznačených miestach.
- Vsuňte skrutku dodanú v balení, dokiaľ hlava skrutky nevyčnieva 5 mm zo steny.
- Vložte dve batérie AA do priestoru na batérie na zadnej strane detektoru a nainštalujte signalizáciu na montážnu dosku.

Poznámka: pre bezpečnosť nemôže koncový používateľ nainštalovať signalizáciu CO bez batérií. Otestujte, či je signalizácia CO funkčná tak, že stlačíte a podržíte TEST & SILENCE tlačidlo na prednej strane signalizácie. Jednotka vydá 4 pípnutia, po ktorých bude nasledovať 5 sekúnd ticha, a súčasne bude blkať červená LED kontrolka.
Zvuk testovania je možné vypnúť opätovným stlačením tlačidla TEST&SILENCE.

VOLITEĽNÉ - PÁROVANIE SO LINK

Pre ovládanie vášho zariadenia s vaším smartfónom alebo tabletom bude potrebné pridať zariadenie k vášmu Link.
- Otvorte aplikáciu HomeWizard Link na vašom smartfóne alebo tablete.
- Prejdite na Nastavenia a ťuknite na „pridať zariadenie“.
- Zvoľte zariadenie zo zoznamu, ktoré chcete pridať a nasledujte kroky v aplikácii pre úspešné pridanie extra zariadení k vašej aplikácii HomeWizard Link

POUŽÍVANIE VAŠEJ SIGNALIZÁCIE CO

Normálna prevádzka
Pokiaľ nie je prítomný žiaden CO, zelená LED kontrolka „Napájania“ bliká každých 30 sekúnd na znamenie, že vaša signalizácia je pod napätím a je funkčná.
Ukazovateľ poruchy
Pokiaľ jednotka každých 30 sekúnd cvrliká a bliká žltá LED kontrolka „Poruchy“, signalizácia CO nefunguje správne. Signalizácia CO nezisťuje CO a vy nie ste chránení. O pomoc požiadajte spoločnosť Smartwares.
Stav výstrahy
Pokiaľ jednotka zistí nebezpečné úrovne CO, vydá výstražný signál 4 pípnutí, po ktorých nasleduje 5 sekúnd ticha, spoločne s blikajúcou červenou LED kontrolkou „Výstraha“. To bude pokračovať, dokiaľ je prítomná nebezpečná úroveň CO. Pokiaľ sa úroveň CO vráti do normálu, jednotka prestane pípať a automaticky sa vráti do pohotovostného režimu.

ÚROVEŇ CO (PPM)	DOBA ODOZVY (MIN)
30 ppm	> 120 min.
50 ppm	60-90 min.
100 ppm	10-40 min.
300 ppm	< 3 min.

Funkcia tichého režimu
Pokiaľ je signalizácia CO v režime výstrah, zvuk je možné po 10 sekundách stíšiť stlačením tlačidla TEST & SILENCE (Test a stíšenie). Zvuk signalizácie sa znovu spustí, pokiaľ je úroveň CO doposiaľ > 45ppm šesť minút po spustení stíšeného režimu.
Návrat do normálnej prevádzky
Keď sa oxidu uhoľnatý rozptýli a jednotka sa resetuje, signál výstrahy stíchne. Zelená kontrola napájania bude ďalej blikať približne každých 30 sekúnd.
Výstraha slabej batérie/konca životnosti
Keď je batéria prázdna, budík pípne 2-krát každých 30 sekúnd a bude blikať žltá LED ukazovateľ „Porucha“. Akumulátory okamžite vymeňte za nové batérie, ako je uvedené pre tento alarm, a vyskúšajte alarm. Pokiaľ je signalizáciu CO treba vymeniť, signalizácia pípne 3-krát každých 30 sekúnd a bude blikať žltá LED ukazovateľ „Poruchy“. Nevymieňajte batérie ale celú signalizáciu CO. Zaregistrujte sa na smartreminder.eu. a získajte bezplatné pripomienky.

RESETOVANIE

Detektor môžete resetovať stlačením tlačidla na prednej časti. Tlačidlo stlačte na 30 sekúnd. Keď tlačidlo pustíte, ozve sa krátke pípnutie.

TESTOVANIE VAŠEJ SIGNALIZÁCIE CO

Vašu signalizáciu CO odporúčame testovať raz za mesiac, aby ste mali istotu, že funguje správne. Stlačte a podržte tlačidlo TEST & SILENCE na prednej strane signalizácie. Signalizácia vydá 4 pípnutia, po ktorých bude nasledovať 5 sekúnd ticha, a súčasne bude blkať červená LED kontrolka.
Zvuk testovania je možné vypnúť opätovným stlačením tlačidla TEST&SILENCE.

PÁROVANIE - **S ďalšími detektormi**

Bezdrôtovo pripojiteľné až do 50 m (vonku, bez prekážok). Spojiť možno viac detektorov SH8-90105. Veľkou výhodou párovania viac ako jedného detektora je to, že ak zaznie jeden detektor, znieť budú všetky. Vašej rodine to poskytuje včasné varovanie pred možným nebezpečenstvom a dáva vám viac času na reagovanie. Prepojiť môžete viac ako 12 detektorov.
Poznámka: Ak je prepojených viac ako jeden detektor, ich párovanie nie je možné. Detektor pred párovaním s iným detektorom v takomto prípade obnovte na výrobné nastavenia.
1. Pripravte detektory, ktoré chcete spárovať. Ubezpečte sa, či bola batéria z druhého detektora oxidu uhoľnatého vybraná pred začatím aspoň na 10 sekúnd.
2. Na prvom detektore oxidu uhoľnatého stlačte a držte stlačené tlačidlo testovania približne po dobu 5 sekúnd. Po uvoľnení testovacieho tlačidla bude červená LED blikať nepretržite, čím naznačuje, že detektor oxidu uhoľnatého vyhľadáva ďalšie zariadenie. Toto zariadenie je teraz nadradené.
3. Teraz do 30 sekúnd založte batériu do druhého detektora oxidu uhoľnatého. Táto jednotka sa teraz uvedie do režimu párovania v rámci 2 alebo 3 sekúnd.
4. Ak je párovanie úspešné, obidva modely pípnu. Rovnakým spôsobom môžete súčasne spárovať viacero zariadení na detekciu oxidu uhoľnatého. Ubezpečte sa, či vždy používate rovnaké nadradené zariadenie pri pridávaní iných zariadení.
5. Opakujte kroky vyššie, ak párovanie nebolo úspešné po prvý krát.

Poznámka: Tento detektor oxidu uhoľnatého je možné párovať len s iným detektorom, ktorý je rovnakým modelom, ak je kompatibilita s SH8-90105 zvlášť uvedená v návode na použitie iného detektora oxidu uhoľnatého.
Poznámka: Tón párovania a tón skúšky tohto signalizátora oxidu uhoľnatého boli upravené tak, aby boli menej rušivé pre uši. Pri detegovaní oxidu uhoľnatého je zvuk oveľa dlhší a hlasnejší.

ÚDRŽBA VAŠEJ SIGNALIZÁCIE CO

Pokiaľ zaistíte správnu údržbu, vaša signalizácia vás upozorní na prípadne nebezpečné úrovne CO vo vašom dome. Na udržanie vašej signalizácie v riadnom prevádzkyschopnom stave, odporúčame:
- Signalizáciu aspoň raz mesačne testovať.
- Pravidelne čistiť vašu signalizáciu CO, aby sa zabránilo hromadeniu prachu. Na to môžete raz za mesiac použiť vysávač s kefovým nadstavcom. Jemne očistite prednú mriežkovú časť a boky.
- Na signalizáciu nikdy nepoužívajte čistiace roztoky. Jemne ju utrite vlhkou handričkou.
- Signalizáciu nenatierajte farbou.

POZOR:

Pokiaľ hobľujete alebo brúsite drevenú podlahu, natierate, tapetujete alebo používate lepidlá či aerosóly, mali by ste odstrániť detektor oxidu uhoľnatého a uchovať ho na bezpečnom mieste, aby sa snímač nepoškodil. Vysoké koncentrácie nasledovných látok môžu poškodiť snímač, čo často spôsobuje falošné výstrahy: metán, propán, izopropyl bután, etylén, etanol, alkohol, izopropyl alkohol, benzén, toluén, etyl acetát, vodík, síran horečnatý a oxid siričitý. Rovnako aerosólové spreje, alkoholické produkty, nátery, riedidlá, lepidlá, vlasové spreje, vody po holení, parfumy a niektoré čistiace prostriedky môžu spôsobiť poškodenie.

ČO ROBIŤ V PRÍPADE VÝSTRAHY

V prípade je signalizácia CO vyšle výstrahu: Okamžite sa presuňte von na čerstvý vzduch alebo otvorte všetky dvere/okná a vyvetrajte priestor, aby sa oxid uhoľnatý mohol rozptýliť. Pokiaľ je to možné, vypnite spotrebič spaľujúci palivo. Evakuujte budovu a nevstupujte do priestorov ani sa nepresúvajte mimo otvorené dvere či okná až do príjazdu záchranných služieb, vyvetrania priestoru a dokiaľ sa signalizácia nevráti do normálnej prevádzky. Okamžite vyhľadajte lekársku pomoc pre každého, kto trpí prejavmi ako sú bolesť hlavy, závraty, ospalosť atď. Spotrebiče znovu nepoužívajte, dokiaľ ich neskontroluje kvalifikovaný technik, dokiaľ nezistí poruchu a neodstráni ju. Tento výrobok nie je určený na používanie v rekreačných vozidlách či mobilných domoch. Signalizáciu by mala inštalovať kompetentná osoba. Toto zariadenie je určené na ochranu osôb pred akútnymi vplyvmi expozície oxidu uhoľnatého. Nezabezpečí úplnú ochranu osôb so špecifickým zdravotným stavom. V prípade pochybností sa obráťte na praktického lekára. Inštalácia signalizácie CO by sa nemala používať ako náhrada za riadnu inštaláciu, používanie a údržbu spotrebičov na spaľovanie palív, vrátane vhodných ventilačných a odťahových systémov.

TECHNICKÉ ÚDAJE
- Elektrické napájanie DC 3V alkalická batéria typu: LR6 1,5VDC
- Typ snímača elektrochemický snímač
- Typ snímaného plynu Oxid uhoľnatý
- Doba životnosti snímača 10 rokov
- Aktivácia výstrahy 30 ppm (po 120 min.)
  50 ppm (medzi 60-90 min.)
  100 ppm (medzi 10-40 min.)
  300 ppm (do 3 minút)
- Prevádzková teplota -10 °C - 40 °C (uskladnenie: -20 °C - 50 °C ± 2 °C)
- Vlhkosť prostredia 30 % - 95 % RV (uskladnenie:10 % - 95 % RV)
- Hlučnosť signálu >85 decibelov vo vzdialenosti 1 meter
- Doba životnosti batérie 1 rokov

Podmienka	Kontrolka LED	Zvuk
Normálna prevádzka	Zelená LED kontrolka bliká každých 30 sekúnd	Žiadny
Skúšanie	Červená LED kontrolka rýchlo bliká	4 pípnutia nasledované 5 sekundami ticha
Signalizácia	Červená LED kontrolka rýchlo bliká	4 pípnutia nasledované 5 sekundami ticha
Tichý režim	Žiadny	Žiadny
Porucha Žltá	LED kontrolka bliká	Cvrlikanie každých 30 sekúnd
Signalizácia slabej batérie	LED kontrolka bliká	1 pípnutie každých 30 sekúnd
Konca životnosti	LED kontrolka bliká	3 pípnutia každých 30 sekúnd

Len na vnútorné použitie.

Pred použitím si prečítajte návod a starostlivo ho uchovajte na budúce použitie a údržbu.

SH8-90105

PL Czujnik tlenku wegla (czadu) / instrukcje
TR Karbon monoksit detektörü / Kılavuz

smartwares® Europe
Jules Verneweg 87
5015 BH Tilburg
The Netherlands
www.smartwares.eu

DECLARATION OF PERFORMANCE - DoC
www.smartwares.eu/doc and follow the instructions.

1
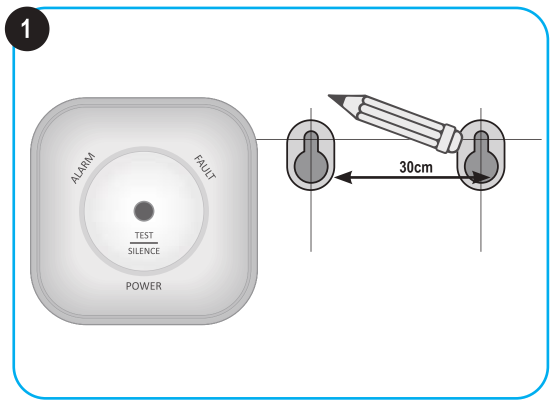

2
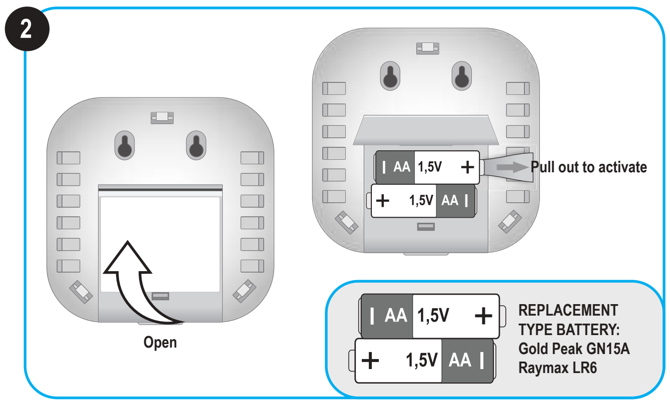

3
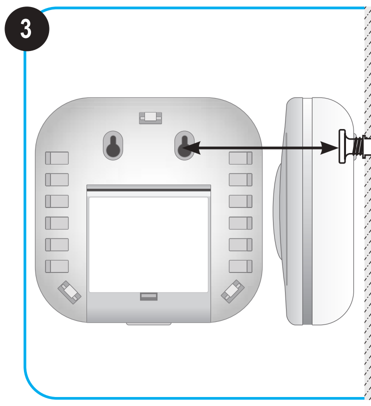

PL

INFORMACJE OGÓLNE

Dziękujemy za zakup wykrywacza tlenku węgla Smartwares! Przed rozpoczęciem korzystania z wykrywacza lenku węgla należy uważnie przeczytać poniższe instrukcje. Przechowuj je w bezpiecznym i łatwo dostępnym miejscu, aby móc z nich skorzystać w przyszłości. W przypadku jakichkolwiek pytań lub konieczności znalezienia dodatkowych informacji na temat wykrywacza tlenku węgla lub zatrucia tlenkiem węgla, odwiedź naszą stronę internetową: www.smartwares.eu.

- **Numer produkcji/modelu:** SH8-90105
- **Opis:** Wykrywacz tlenku węgla z zasilaniem bat ryjnym z elektromechanicznym czujnikiem o trwałości użytkowej wynoszącej 10 lat. Urządz nie zawiera 2 baterie alkaliczne DC 3V AA 1,5VDC LR6 o trwałości użytkowej 1 lat i jest wyposażone w kołki i śruby.
- **Funkcja:** Urządzenie wykrywające tlenek węgla informuje osoby w przypadku wycieku spalin, zapewniając im czas na odpowiednią reakcję na zagrożenie.
- **Zakres zastosowania:** Wykrywacz tlenku węgla do budynków mieszkalnych.

WAŻNE:

- **Uwaga:** Alarm jest przeznaczony do wykrywania tlenku węgla, nie do zapobiegania przeciekom spalin!
- **Uwaga:** Nie wolno zamalowywać ani zakrywać wykrywacza tlenku węgla, ponieważ może to doprowadzić do utraty sprawności.
- **Uwaga:** Wykrywacz tlenku węgla należy wymienić najpóźniej po10 latach od pierwszej aktywacji. Datę aktywacji należy wpisać na naklejce znam onowej na produkcie i wpisać datę wymiany w swoim kalendarzu lub za darmo zarejestrować na stronie smartreminder.eu.

CO TO JEST TLENEK WĘGLA

Tlenek węgla (CO) podstępna trucizna, która jest wydzielana podczas spalania paliw. To bezbarwny, bezwonny, bez smaku gaz i dlatego jest go bardzo trudno wykryć za pomocą ludzkich zmysłów. Co roku CO zabija setki osób, a u jeszcze większej ilości osób powoduje obrażenia. Wiąże się z hemoglobiną we krwi i zmniejsza ilość tlenu w krwiobiegu człowieka. Przy dużym stężeniu CO może zabić w kilka minut. CO jest wytwarzany przez niecałkowite spalenie się paliw, takich jak drewno, węgiel drzewny, węgiel kamienny, olej opałowy, parafina, benzyna, gaz ziemny, propan, butan itp.

Przykłady źródeł CO:
Pracujący silnik w garażu
Urządzenia gazowe
Piece olejowe i gazowe
Przenośne generatory
Piece na drewno
Nagrzewnice gazowe i naftowe
Grille
Zablokowane kominy
Kominki gazowe i na drewno
Bojlery

OZNAKI ZATRUCIA TLENKIEM WĘGLA

Niżej wymienione symptomy mogą być związane z zatruciem tlenkiem węgla (ppm = części na milion/1:1 000 000):

35 ppm	Maksymalne dopuszczalne stężenie dla zdrowej osoby dorosłej przy wystawie niu na ciągłe działania przez 8 godzin.
200 ppm	Delikatny ból głowy, zmęczenie, zawroty głowy, nudności po 2-3 godzinach.
400 ppm	Czołowe bule głowy po 1-2 godzinach, zagrożenie życia po 3 godzinach.
800 ppm	Zawroty głowy, nudności i konwulsje po 45 minutach. Utrata przytomności po 2 godzinach. Śmierć po 3 godzinach.
1600 ppm	Ból głowy, zawroty głowy i nudności po 20 minutach. Śmierć po 1 godzinie.
6400 ppm	Ból głowy, zawroty głowy i nudności po 1-2 minutach.

Uwaga: przyrząd może nie uchronić przed chronicznym wystawieniem na działanie tlenku węgla, należy zawsze zwracać uwagę na symptomy zatrucia tlenkiem węgla.

USYTUOWANIE WYKRYWACZA TLENKU WĘGLA

Wykrywacz tlenku węgla jest przeznaczony do wykrywania toksycznego wyziewów tlenku węgla, które wynikają z niepełnego spalenia , np. emitowanych z urządzeń, pieców, kominków i układów wydechowych pojazdów. Jeśli mieszkanie jest jednopoziomowe, aby zapewnić minimalną ochronę należy umieścić wykrywacz w sypialniach lub przejściach obszarów sypialnych. Umieścić go jak najbliżej obszarów sypialnych i zapewnić, aby wykrywacz miał sygnał dźwiękowy, gdy ktoś przebywa w sypialniach. Jeśli mieszkanie jest wielopoziomowe, aby zapewnić minimalną ochronę, należy umieścić przynajmniej jeden wykrywacz na każdym piętrze.
UWAGA: Aby zapewnić maksymalną ochronę, wykrywacz należy zamontować w każdej sypialni lub w pobliżu każdej sypialni, która posiada urządzenia spalające paliwo, np. kominek gazowy bojler centralnego ogrzewania, nagrzewnice pomieszczeń, podgrzewacze wody, kuchenki gazowe, grille itp.
PRZESTROGA: Wykrywacz wskazuje jedynie na obecność tlenku węgla przy czujniku. Tlenek węgla może być obecny w innych miejscach.
Uwaga: wykrywacz tlenku węgla nie może zastąpić wykrywaczy dymu ani gazu.

POZYCJA WYKRYWACZA TLENKU WĘGLA

Tlenek węgla (CO) posiada podobną gęstość do ciepłego powietrza. Aby zapewnić najbardziej skuteczne działanie wykrywacza, należy go zamontować w następujący sposób: W pokojach zurządzeniami spalającymi paliwo tlenek węgla zmiesza się z ciepłym powietrzem i uniesie się do góry. Należy umieścić wykrywacz na ścianie 15 do 80 cm poniżej sufitu, ale nad górną krawędzią drzwi lub okien w odległości od 1 do 3 metrów w poziomie od możliwego źródła CO. W pokojach, gdzie mogą spać ludzie lub przebywają w nich przez dłuższy okres czasu (sypialnie, salony) należy umieścić wykrywacz CO na wysokości oddychania. Aby uzyskać więcej informacji i przykładów, patrz www.smartwares.eu.
Miejsca, których należy unikać to:

- Sytuacje, w których temperatura może spaść poniżej -10°C lub wzrosnąć powyżej 40°C.
- W każdym miejscu, w którym wysoki poziom emisji kurzu, brudu lub tłuszczu może zatkać czujnik.
- Za zasłonami lub meblami.
- W miejscu wylotu powietrza z pieca / klimatyzacji lub wentylatora sufitowego.
- Na zewnątrz budynku.
- Bezpośrednio nad zlewem lub kuchenką.

PRZESTROGA: Wykrywacz tlenku węgla jest przeznaczony wyłącznie do użytku wewnętrznego. Nie wystawiać na działanie deszczu lub wilgoci. Nie chroni przed zatruciem tlenkiem węgla, jeśli bateria ulegnie rozładowaniu. Nie otwierać ani nie manipulować przy wykrywaczu, ponieważ może to spowodować nieprawidłowe działanie i grozi porażeniem prądem.

MONTAŻ WYKRYWACZA TLENKU WĘGLA (1) (2) (3)

Wykrywacz tlenku węgla jest zasilane przez baterię i nie wymaga dodatkowych przewodów. Pamiętać, aby wykrywacz było słychać we wszystkich sypialniach lub należy umieścić kilka wykrywaczy.

Montaż naścienny:

- Po ustaleniu miejsca montażu należy upewnić się, że wokół miejsca montażu nie ma żadnych prz wodów elektrycznych ani rur.
- Zaznacz dwa miejsca otworów montażowych i wywierć otwory dwa 5 mm w zaznaczonych miejscach.
- Włożyć śrubę aż łeb śruby będzie 5 mm od ściany.
- Włożyć baterie AA w miejsce na baterie z tyłu wykrywacza i zamontować wykrywacz na płycie montażowej.

Uwaga: ze względów bezpieczeństwa wykrywacza tlenku węgla nie można zamontować bez baterii. Sprawdzić, czy wykrywacz CO działa prawidłowo, przytrzymując przycisk TEST & SILENCE z przodu wykrywacza. Urządzenie wyda 4 sygnały dźwiękowe z przerwami 5 sekundowymi i dioda LED będzie w tym czasie migać.
Aby wyłączyć dźwięk testowy, naciśnij przycisk TEST&SILENCE jeszcze raz.

OPCJA - PAROWANIE Z LINK

Aby sterować urządzeniem za pomocą smartfonu lub tabletu, trzeba dodać urządzenie do swojej aplikacji Link.

- Otworzyć aplikację HomeWizard Link na swoim smartfonie czy tablecie.
- Przejść do Ustawień (Settings) i nacisnąć „Dodaj urządzenie (Add Device)".
- Wybrać urządzenie, które należy dodać z listy, a następnie postępować zgodnie z instrukcjami wyświetlanymi w aplikacji tak, aby pomyślnie dodać dodatkowe urządzenie do aplikacji HomeWizard Link.

OBSŁUGA WYKRYWACZA TLENKU WĘGLA

Normalna praca
Gdy nie ma obecnego tlenku węgla, miga zielony wskaźnik LED zasilania co 30 sekund i wskazuje, że wykrywacz ma zasilanie i działa.
Wskaźnik usterki
Jeśli urządzenie wydaje dźwięk co 30 sekund i miga żółta dioda LED usterki, wykrywacz CO nie działa poprawnie. Wykrywacz CO nie wykryje tlenku węgla i nie ma ochrony. Proszę skontaktować się ze
Smartwares w celu uzyskania pomocy.
Stan alarmu
Gdy urządzenie wykryje niebezpieczny poziom CO, wyemituje sygnał alarmowy 4 dźwięków co 5 sekund przy jednoczesnym miganiu czerwonej alarmowej diody LED. Będzie to trwało do czasu utrzymywania się niebezpiecznego poziomu CO. Jeśli poziom CO powróci do normalnego, urządzenie przestanie wydawać sygnał dźwiękowy i automatycznie powrócić w tryb czuwania.

POZIOM CO (PPM)	CZAS REAKCJI (MIN)
30 ppm	> 120 min.
50 ppm	60-90 min.
100 ppm	10-40 min.
300 ppm	< 3 min.

Funkcja wyciszenia
Jeśli alarm CO jest w trybie alarmu, dźwięk może zostać wyciszony na 10 minut przez naciśnięcie przycisku TEST I CISZA. Dźwięk alarmu zostanie przywrócony, jeśli 6 minut po uruchomieniu trybu wyciszenia poziom CO nadal przekracza 45 ppm.
Powrót do normalnej pracy
Jeśli tlenek węgla zniknie, a urządzenie zostanie zresetowane, sygnał alarmu zatrzyma się. Zielona kontrolka zasilania nadal będzie migać w przybliżeniu co 30 sekund.
Ostrzeżenie o niskim poziomie naładowania baterii / końcu przydatności
Gdy bateria jest wyczerpana, alarm będzie wydawać sygnał dźwiękowy 2 razy co 30 sekund i migać będzie żółta dioda LED usterki. Wymień baterie natychmiast na nowe baterie zgodnie z tym alarmem i przetestuj alarm. Gdy wykrywacz CO wymaga wymiany, urządzenie będzie wydawać sygnał dźwiękowy 3 razy co 30 sekund i migać będzie żółta dioda LED usterki. Nie wymieniać baterii, ale cały wykrywacz tlenku węgla. Bezpłatnie zarejestrować przypomnienia na stronie smartreminder.eu.

RESETOWANIE

Możesz zresetować alarm, naciskając przycisk z przodu na 30 sekund, a następnie go puszczając. Po puszczeniu przycisku urządzenie wyda krótki sygnał dźwiękowy.

TESTOWANIE WYKRYWACZA TLENKU WĘGLA

Zaleca się testowanie wykrywacza CO raz w miesiącu, aby upewnić się, że wykrywacz działa prawidłowo, naciskając i przytrzymując przycisk TEST & SILENCE z przodu wykrywacza. Wykrywacz wyda 4 sygnały dźwiękowe z przerwami 5 sekundowymi i dioda LED będzie w tym czasie migać.
Aby wyłączyć dźwięk testowy, naciśnij przycisk TEST&SILENCE jeszcze raz.

PAROWANIE - **z innymi czujnikami**

Łącze bezprzewodowe do 50m (na zewnątrz, bez przeszkód). Możliwe jest łączenie ze sobą wielu czujników SH8-90105. Dużą zaletą parowania jednego lub więcej czujników jest to, że gdy jeden z nich wywoła alarm, wszystkie inne również wyemitują sygnał alarmowy. Zapewnia to rodzinie wcześniejsze ostrzeżenie o potencjalnym niebezpieczeństwie i daje więcej czasu na reakcję. Można połączyć do ponad 12 czujników.
Uwaga: Parowanie ze sobą czujników nie jest możliwe, gdy jeden lub kilka jest połączonych z Link. W takim przypadku, przywróć ustawienia fabryczne czujnika przed próbą sparowania z innym czujnikiem.

1. Przygotuj wykrywacze do sparowania. Upewnij się, że akumulator z drugiego wykrywacza tlenku węgla został usunięty co najmniej 10 sekund przed rozpoczęciem.
2. Na pierwszym wykrywaczu tlenku węgla naciśnij i przytrzymaj przycisk testowania przez mniej więcej 5 sekund. Po puszczeniu przycisku testowania czerwona kontrolka LED będzie nieprzerwanie migała, wskazując, że czujnik tlenku węgla szuka innych urządzeń. To urządzenie jest teraz urządzeniem głównym.
3. Teraz, w ciągu 30 sekund, umieść akumulator w drugim wykrywaczu tlenku węgla. Urządzenie przejdzie w tryb parowania w ciągu 2 lub 3 sekund.
4. Jeżeli parowanie się powiedzie, oba urządzenia wyemitują sygnał dźwiękowy. Możesz kolejno sparować w ten sam sposób kilka wykrywaczy tlenku węgla. Kiedy dodajesz nowe urządzenia, upewnij się, że zawsze używasz tego samego urządzenia głównego.
5. Jeżeli parowanie nie powiodło się za pierwszym razem, powtórz powyższe kroki.

Uwaga: Parowanie wykrywaczy tlenku węgla jest możliwe tylko pomiędzy tymi samymi modelami urządzeń, jeśli zgodność z modelem SH8-90105 została dokładnie wymieniona w instrukcji obsługi innego wykrywacza tlenku węgla.
Uwaga: dźwięk parowania i testowania tego alarmu wykrywacza tlenku węgla zostały zmodyfikowane tak, aby były mniej uciążliwe dla słuchu. Dźwięk po wykryciu tlenku węgla jest znacznie dłuższy i przez to głośniejszy.

KONSERWACJA WYKRYWACZA TLENKU WĘGLA

Gdy wykrywacz jest prawidłowo konserwowany, to zaalarmuje o potencjalnie niebezpiecznym stężeniu CO w domu. Aby utrzymać wykrywacz w prawidłowym stanie, zaleca się, aby:

- Testować wykrywacz przynajmniej raz w miesiącu.
- Regularnie czyścić wykrywacz CO, aby zapobiec nagromadzeniu się kurzu. Można to zrobić raz w miesiącu za pomocą odkurzacza z nasadką ze szczotką. Wyczyścić delikatnie wokół przedniej kratki i boków.
- Nigdy nie używać roztworów do czyszczenia wykrywacza. Wytrzeć wilgotną ścierką.
- Nie malować wykrywacza.

UWAGA:

Podczas szorowania lub demontowania drewnianej podłogi, malowania, tapetowania lub używania kleju lub aerozolu należy usunąć wykrywacz tlenku węgla i schować w bezpiecznym miejscu, aby uniknąć uszkodzenia czujnika. Wysokie stężenie następujących substancji może uszkodzić czujnik, co często skutkuje fałszywym alarmem: metan, propan, butan izopropylowy, etylen, etanol, alkohol, alkohol izopropylowy, benzen, toluen, octan etylu, wodór, wodorosiarczan i dwutlenek siarki. Również aerozole w sprayu, produkty alkoholowe, farby, rozpuszczalniki, kleje, spraye do włosów, wody po goleniu, perfumy i niektóre środki czyszczące mogą spowodować uszkodzenie.

CO ZROBIĆ W PRZYPADKU ALARMU

W przypadku uruchomienia alarmu CO:
Natychmiast wyjść na zewnątrz na świeże powietrze lub otworzyć drzwi/okna, aby przewietrzyć pomieszczenie i usunąć tlenek węgla. Jeśli to możliwe, wyłączyć urządzenie spalające paliwo. Ewakuować budynek i nie wchodzić do pomieszczeń i odsunąć się od otwartych drzwi/okien aż przyjadą służby ratunkowe, pomieszczenia zostały przewietrzone i alarm będzie w normalnym stanie. Poszukać natychmiastowej pomocy medycznej dla każdej osoby cierpiącej na bóle głowy, senność, nudności itp. Nie używać ponownie urządzeń aż do chwili ich sprawdzenia przez wykwalifikowanego technika, zlokalizowania usterki i jej usunięcia. Produkt nie jest przeznaczony do używania w pojazdach rekreacyjnych ani domach mobilnych. Alarm powinien zostać zamontowany przez kompetentną osobę. Urządzenie jest przeznaczone do ochrony osób przed dotkliwymi skutkami działania tlenku węgla. Nie stanowi pełnego zabezpieczenia osób, które są w określonym stanie medycznym. Jeśli są wątpliwości, należy skonsultować się z personelem medycznym. Montaż wykrywacza CO nie powinien być używany jako urządzenie zastępcze prawidłowej instalacji, używania i konserwacji urządzeń spalających paliwo, łącznie z prawidłową wentylacją i układem odprowadzania spalin.

TR

GENEL BİLGİLER

Bu Smartwares karbonmonoksit alarmını satın aldığınız için teşekkür ederiz! Karbonmonoksit alarmını kullan madan önce bu talimatları dikkatli bir şekilde okuyun. Bu bilgileri gelecekte kullanım ve bakım için güvenli ve kolayca erişilebilir bir yerde saklayın. Karbonmonoksit alarmınız ya da karbonmonoksit zehirlenmesini önleme hakkında herhangi bir sorunuz varsa veya ek bilgi arıyorsanız lütfen web sitemizi ziyaret edin: www.smartwares.eu.

- **Model numarası:** SH8-90105
- **Açıklama:** 10 yıllık kullanım ömrü olan elektro kimyasal sensöre sahip, gücünü pilden alan karbonmonoksit alarmı. Bu aparat, 1 yıllık kullanım ömrü olan 2 adet DC 3V AA 1,5VDC LR6 Alkalin pil içerir ve duvar fişleri ve vidalar ile birlikte tedarik edilir.
- **İşlev:** Tehlikeye karşı uygun şekilde tepki vermeleri için yangın sızıntısı durumunda kişileri uyarmak amacıyla tasarlanmış karbonmonoksit alarm cihazı.
- **Uygulama kapsamı:** Mesken işlevi olan binalar için karbonmonoksit alarmı.

ÖNEMLİ:

- **Dikkat:** Alarm, karbonmonoksiti saptamak için tasarlanmıştır; bir sızıntıyı önleyemez!
- **Dikkat:** Karbonmonoksit alarmı boyanmamalı veya üzeri örtülmemelidir, aksi halde i şlevselliğini kaybedebilir.
- **Uyarı:** Karbonmonoksit alarmı ilk aktivasyondan sonra en geç 10 yıl içinde değiştirilmelidir. Akt vasyon tarihini ürünün üzerindeki derecelendirme etiketine yazın ve değişiklik tarihini takviminizde işaretleyin ya da smartreminder.eu adresinden ücretsiz kaydolun.

KARBONMONOKSİT NEDİR

Karbonmonoksit (CO), yakıtlar yandığında ortaya çıkan sinsi bir zehirdir. Renksiz, kokusuz, tatsız bir gazdır ve bu nedenle insan duyuları ile algılanması oldukça zordur. CO, her yıl yüzlerce insanı öldürmekte ve çok daha fazlasını yaralamaktadır. Kandaki hemoglobine bağlanır ve vücutta dolaşım halindeki oksijen miktarını azaltır. Yüksek konsantrasyonlarda CO, dakikalar içinde öldürebilir. CO; tahta, odun kömürü, kömür, ısıtma yakıtı, parafin, petrol, doğal gaz, propan, butan vb. gibi yakıtların eksik yanması sonucu oluşur.

CO kaynaklarının örnekleri şunlardır:
Garajda çalışan motor
Gazlı cihazlar
Petrol ve Gaz ile çalışan fırınlar
Taşınabilir jeneratörler
Odun sobaları
Gazlı veya gaz yağlı ısıtıcılar
Barbeküler
Tıkalı bacalar
Odun ve gaz ile çalışan şömineler
Kalorifer kazanı

CO ZEHİRLENMESİ BELİRTİLERİ

Aşağıdaki belirtiler CO zehirlenmesi ile ilgili olabilir (ppm = milyon başına parça/ 1:1000.000):

35 ppm	Sağlıklı yetişkinler için herhangi bir 8 saatlik süre içinde sürekli maruziyette izin verilen maksimum konsantrasyon.
200 ppm	2-3 saat sonrasında hafif başağrıları, yorgunluk, sersemlik, bulantı.
400 ppm	1-2 saat içinde başın ön kısmında ağrı, 3 saat sonrasında yaşamı tehdit eder.
800 ppm	45 dakika için sersemlik, bulantı ve kafa karışıklıkları. 2 saat içinde bilinçsizlik. 3 saat içinde ölüm.
1600 ppm	20 dakika içinde başağrısı, sersemlik ve bulantı. 1 saat içinde ölüm.
6400 ppm	1-2 dakika içinde başağrısı, sersemlik ve bulantı.

Uyarı: Aparat, CO maruziyetinin kronik etkilerini önleyemez, her zaman için karbonmonoksit zehirlenmesi belirtilerine dikkat edin.

CO ALARMININ YERLEŞTİRİLMESİ

Karbonmonoksit alarmı; cihazlardan, fırınlardan, şöminelerden ve otomobil egzozlarından çıkanlar gibi eksik yanmalardan kaynaklanan toksik CO dumanlarını algılamak üzere tasarlanmıştır. Konutunuz tek katlı ise minimum koruma için yatak odalarına veya uyku alanlarının koridoruna bir alarm takmanız gerekir. Alarmı mümkün olduğunca uyku alanlarının yakınına yerleştirin ve yatak odaları dolu olduğunda alarmın işitilebilir olduğundan emin olun. Konutunuz birden fazla kata sahipse minimum koruma için her bir kata en az bir alarm yerleştirin.
NOT: Maksimum koruma için herhangi bir gaz ocağı, merkezi kalorifer kazanı, oda ısıtıcısı, su ısıtıcısı, ocak, ızgara vb. gibi yakıt yakan bir cihazın bulunduğu her bir odaya ya da yakınına bir alarm yerleştirilmesi gerekir.
DİKKAT: Bu alarm yalnızca sensördeki karbonmonoksit gazı varlığını gösterecektir. Karbonmonoksit gazı, diğer alanlarda mevcut olabilir.
Uyarı: Karbonmonoksit alarmı, bir duman ya da gaz dedektörünün yerine işlev görmez.

CO ALARMININ KONUMLANDIRILMASI

Karbonmonoksitin (CO) sıcak hava ile benzer bir yoğunluğu vardır ve dedektörün en etkili şekilde kullanılmasını sağlamak için aşağıdaki şekilde takılması gerekir: Yakıt yakan bir cihazın olduğu odalarda CO, sıcak havaya karışacak ve yükselecektir. Olmaması durumunda CO alarmını, tavandan 15 – 80 cm aşağıya, ancak olası CO kaynağından 1-3 metre yatay mesafede tüm kapı veya pencerelerin üst kısmının yukarısına yerleştirin. İnsanların uyuyabileceği ya da uzun süreler boyunca bulunabilecekleri odalarda (yatak odaları, oturma odaları) CO alarmını soluma yüksekliğine yerleştirin. Daha fazla bilgi ve örnek için www.smartwares.eu adresine bakın.
Kaçınılması gereken alanlar aşağıdakileri içerir:

- Sıcaklığın -10°C'nin altına düşebileceği ya da 40°C'nin üstüne çıkabileceği durumlar
- Yüksek seviyede toz, kir ya da yağ emisyonları olan alanlar, sensörü kirletebilir ya da tıkayabilir.
- Kaplamaların veya mobilyanın arkası.
- Bir ocak / klima havalandırması ya da tavan fanı dan çıkan havanın yolu.
- Binanın dışı.
- Doğrudan bir lavabo ya da ocağın yukarısı.

DİKKAT: Bu karbonmonoksit alarmı yalnızca iç mekanda kullanım için tasarlanmıştır. Yağmura veya neme maruz bırakmayın. Pil boşaldığında karbonmonoksit zehirlenmesi riskine karşı koruma sağlamayacaktır. Arızalanmaya ve elektrik çarpması riskine neden olabileceği için alarmı açmayın ya da kurcalamayın.

CO ALARMININ TAKILMASI (1) (2) (3)

Bu CO alarmı, gücünü pilden alır ve ek kablolara gerek yoktur. Alarmın, tüm uyku alanlarından işitilebileceğinden emin olun ve birden fazla alarm yerleştirin.

Duvar montajı kurulumu:

- Montaj konumunun belirlenmesinin ardından montaj yüzeyinin bitişiğindeki alanda hiçbir elektrik kablo tesisatının ya da boru tesisatının olmadığından emin olun.
- İki montaj deliği yerini işaretleyin ve işaretli konumda iki 5 mm'lik delik açın.
- Vida başı, duvardan 5 mm mesafede olana kadar verilen vidayı takın.
- AA pillerini, dedektörün arkasındaki pil bölmesine takın ve alarmı, montaj plakasına monte edin.

Not: Son kullanıcının güvenliği için CO alarmı, pilleri olmadan monte edilemez. Alarmın ön tarafındaki test düğmesine basılı tutarak CO alarmının gereken şekilde çalışıp çalışmadığını TEST & SILENCE edin. Ünite 4 bip sesi çıkardıktan sonra 5 saniye sessiz kalacaktır ve aynı zamanda da kırmızı LED yanıp sönecektir.
Test sesi TEST&SILENCE (TEST ve SESSİZ) düğmesine tekrar basılarak durdurulabilir.

İSTEĞE BAĞLI - LINK ILE EŞLEŞTIRME

Aygıtınızı akıllı telefon ya da tabletinizle kontrol etmek için aygıtınızı Link'e eklemelisiniz.

- Akıllı telefon ya da tabletinizde HomeWizard Link uygulamasını açın.
- Ayarlar kısmına gidip "aygıt ekle" öğesine dokunun.
- Eklemek istediğiniz aygıtı listeden seçin ve ilave aygıtları HomeWizard Link uygulamanıza başarılı şekilde eklemek için uygulamadaki adımları izleyin.

CO ALARMINIZI ÇALIŞTIRMA

Normal Çalışma
Karbonmonoksit mevcut olmadığında yeşil "Güç" gösterge LED'i her 30 saniyede bir yanıp söner ve bu, alarmınızın açık ve çalışır durumda olduğunun bir göstergesidir.
Arıza göstergesi
Ünite her 30 saniyede bir ses çıkarırsa ve sarı "Arıza" LED'i yanıp sönerse CO alarmı, gereken şekilde çalışmıyor demektir. CO alarmı, CO'yu algılamayacaktır ve korunmazsınız. Yardım için Smartwares ile iletişime geçin.
Alarm Durumu
Ünite, tehlikeli seviyelerde CO algıladığında 4 bip sinyali verecek ve ardından kırmızı "Alarm" LED'i yanıp sönerken 5 saniye sessiz kalacaktır. Bu, tehlikeli bir CO seviyesi mevcut olduğu sürece devam edecektir. CO seviyeleri normale dönerse ünite, biplemeyi durduracak ve otomatik olarak bekleme moduna dönecektir.

CO SEVİYESİ (PPM)	TEPKİ SÜRESİ (DAK)
30 ppm	> 120 dak.
50 ppm	60-90 dak.
100 ppm	10-40 dak.
300 ppm	< 3 dak.

Sessizlik işlevi
CO alarmı alarm modundaysa ses, "TEST/ SESSİZ" düğmesine basılarak 10 dakika süresince kapatılabilir. Sessizlik modu başlatıldıktan altı dakika sonra CO seviyesi >45 ppm değerinde olmaya devam ederse alarm sesi yeniden başlayacaktır.
Normal çalışmaya dönme
Karbonmonoksit gazı saçıldığında ve ünite sıfırlandığında alarm sinyali duracaktır. Yeşil güç lambası, yaklaşık olarak her 30 saniyede bir yanıp sönmeye devam edecektir.
Düşük Pil Sinyali / Kullanım ömrü sonu uyarısı
Pil boşaldığında, alarm 30 saniyede bir 2 kez bip sesi çıkaracak ve sarı "Arıza" LED göstergesi yanıp sönecektir.Bu alarm için belirtilen pilleri derhal yeni pillerle değiştirin ve alarmı test edin. CO alarmınızın değiştirilmesi gerekiyorsa ünite, her 30 saniyede bir 3 kez bip sesi çıkaracak ve sarı "Arıza" LED göstergesi yanıp sönecektir. Sadece pilleri değil, tüm CO alarmını değiştirin. Ücretsiz hatırlatmalar için smartreminder.eu adresinde kaydolun.

CO ALARMINIZI TEST ETME

Alarmın doğru şekilde çalıştığından emin olmak için CO alarmınızı, alarmın ön tarafındaki test düğmesine basılı tutarak ayda bir TEST & SILENCE etmeniz önerilir. Alarm 4 bip sesi çıkardıktan sonra 5 saniye sessiz kalacaktır ve aynı zamanda da kırmızı LED yanıp sönecektir.
Test sesi TEST&SILENCE (TEST ve SESSİZ) düğmesine tekrar basılarak durdurulabilir.

EŞLEŞTIRIYOR - DIĞER ALARMLARI ILE

Kablosuz bağlantı 50 m'ye kadar (dış mekanda, engel olmadan) bağlanabilir. Birden çok SH8-90105 dedektörünü birbirine bağlamak mümkündür. Bir veya daha fazla dedektörünü eşleştirmenin en büyük avantajı, bir detektörü duyulduğunda, bunların hepsi duyulacaktır. Bu, ailenize olası bir tehlike potansiyeli uyarısı verir ve size tepki vermeniz için daha fazla zaman sağlar. 12'den fazla adete kadar dedektörünü bağlaya-bilirsiniz.
Not: Bir bağlantıya bir veya daha fazla algılama cihazı bağlandığında algılama cihazlarını eşleştir-mek mümkün değildir. Bu durumda, lütfen başka bir algılama cihazını eşleştirmeye çalışmadan önce algılama cihazını fabrika ayarına sıfırlayın.

1. Eşleştirmek istediğiniz dedektörleri hazırlayın. İkinci karbonmonoksit dedektörünün pilinin başlamadan en az 10 saniye önce çıkarıldığından emin olun.
2. Birinci karbonmonoksit dedektöründe yer alan test düğmesini yaklaşık 5 saniye boyunca basılı tutun. Test düğmesini bıraktıktan sonra, karbonmonoksit dedektörünün diğer cihazları aradığını bildirmek için kırmızı LED sürekli yanıp sönecektir. Bu cihaz şimdi ana cihazdır.
3. 30 saniye içerisinde ikinci karbonmonoksit dedektörünün içine pili yerleştirin. Bu ünite 2 ila 3 saniye içerisinde eşleşme moduna girecektir.
4. Eşleşme başarılı olursa, her iki ünite de bir bip sesi verecektir. Birden fazla karbonmonoksit dedektörünü arka arkaya aynı şekilde eşleştirebilirsiniz. Başka cihazlar eklemek için her zaman aynı ana cihazı kullandığınızdan emin olun.
5. Eşleşme ilk seferde başarılı olmazsa lütfen yukarıda yer alan adımları tekrarlayın.

Not: Bu karbonmonoksit dedektörünü aynı modeldeki diğer dedektörlerle eşleştirilmesi ancak diğer karbonmonoksit dedektörünün kullanıcı kılavuzunda özellikle SH8-90105 ile uyumluluktan bahsediliyorsa mümkündür.
Not: Bu karbonmonoksit dedektörünün eşleştirme tonu ve test tonu kulakları daha az rahatsız edecek şekilde değiştirilmiştir. Karbonmonoksit algılandığında çalan ses daha uzun ve dolayısıyla daha yüksektir.

CO ALARMINIZA BAKIM YAPMA

Alarmınız, gereken şekilde bakım gördüğünde evinizdeki olası tehlikeli CO konsantrasyonları hakkında sizi uyaracaktır. Alarmınıza doğru çalışma düzeninde bakım yapmak için şunları yapmanız önerilir:

- Alarmınızı en az ayda bir test edin.
- Toz birikmesini önlemek için CO alarmınızı düzenli olarak tamizleyin. Bu, ayda bir kez fırça takılı bir elektrik süpürge kullanılarak yapılabilir. Öndeki ızgaralı bölümün çevresini ve yanları nazikçe temizleyin.
- Alarmınızda temizlik çözeltilerini asla kullanmayın. Sadece nemli bir bezle silin.
- Alarmı boyamayın

DİKKAT:

Ahşap bir zemini ovarak temizlerken veya kazırken, boyama yaparken, duvar kağıdı yapıştırırken ya da yapıştırıcı veya ayresol kullanırken karbonmonoksit dedektörünü çıkarmanız ve bunu, sensörde hasarı önlemek için güvenli bir yerde tutmanız gerekir.
Şu bileşenlerden yüksek derecede içeren konsantrasyonlar, sıklıkla hatalı bir alarm ile sonuçlanan şekilde sensöre zarar verebilir: metan, propan, izopropil butan, etilen, etanol, alkol, izopropil alkol, benzen, toluen, etil asetat, hidrojen, hidrojen sülfat ve sülfür dioksit. Ayrıca ayresol spreyler, alkol içeren ürünler, boya, çözeltiler, yapışkanlar, saç spreyi, tıraş kolonyası, parfüm ve belirli temizlik deterjanları da hasara neden olabilir.

BİR ALARM DURUMUNDA YAPILMASI GEREKENLER

CO alarmının bir alarm vermesi durumunda:
Hemen dış mekanda temiz havaya çıkın veya alanı havalandırmak üzere tüm kapıları/pencereleri açın ve karbonmonoksitin çıkmasını sağlayın. Mümkün olan yerde yakıt yakan cihazı kapatın. Binayı boşaltın ve acil durum müdahale ekipleri gelene, bina ve eklentiler havalandırılana ve alarmınızın normal durumuna dönene kadar binaya veya eklentilerine girmeyin ya da açık kapı/pencerelerden dışarı çıkmayın. Başağrısı, sersemlik, bulantı vb. belirtiler gösteren kişiler için tıbbi yardım alın. Yetkili bir teknisyen tarafından kontrol edilene ve arızanın belirlenip giderilmesine kadar cihazları tekrar kullanmayın. Bu ürün, karavan ya da mobil bir evde kullanım için tasarlanmamıştır. Alarmın, yetkin bir kişi tarafından takılması gerekir. Bu aparat, kişileri karbonmonoksit maruziyetinin akut etkilerinden korumak üzere tasarlanmıştır. Kişileri, belirli tıbbi koşullara karşı tamamen korumayacaktır. Şüphelenilmesi durumunda bir tıp doktoruna danışın. Bu CO alarmı tesisatının, gerekli tesisatın, uygun havalandırma ve egzoz sistemleri dahil yakıt yakan cihazların Bu ürün, karavan ya da mobil bir evde kullanım için tasarlanmamıştır. Alarmın, yetkin bir kişi tarafından takılması gerekir. Bu aparat, kişileri karbonmonoksit maruziyetinin akut etkilerinden korumak üzere tasarlanmıştır. Kişileri, belirli tıbbi koşullara karşı tamamen korumayacaktır. Şüphelenilmesi durumunda bir tıp doktoruna danışın. Bu CO alarmı tesisatının, gerekli tesisatın, uygun havalandırma ve egzoz sistemleri dahil yakıt yakan cihazların kullanımı ve bakımının bir yedeği olarak kullanılmaması gerekir.

DANE TECHNICZNE

- Źródła zasilania Rodzaj baterii alkalicznej DC 3V: LR6 1,5 VDC
- Typ czujnika elektromechaniczny czujnik
- Rodzaj wykrywanego gazu Tlenek węgla
- Czas trwałości użytkowej 10 lat
- Uruchomienie alarmu 30 ppm (po 120 min.)
  50 ppm (od 60 do 90 min.)
  100 ppm (od 10 do 40 min.)
  300 ppm (w czasie 3 min.)
- Temperatura pracy -10°C-40°C (przechowywanie: -20°C-50°C ± 2°C)
- Wilgotność otoczenia 30%-95% RH (przechowywanie:10%-95% RH)
- Poziom dźwięku > 85 decybeli na odległości 1metra
- Żywotność baterii 1 lat

Warunek	Dioda LED	Dźwięk
Normalna praca	Zielona dioda LED miga co 30 sekund	Brak
Testowanie	Szybko miga czerwona dioda LED	4 sygnały z 5 sekundową przerwą
Alarm	Szybko miga czerwona dioda LED	4 sygnały z 5 sekundową przerwą
Tryb cichy	Brak	Brak
Awaria	Miga żółta dioda LED	Sygnał dźwiękowy co 30 sekund
Sygnał o niskim poziomie naładowania baterii	Miga żółta dioda LED	1 sygnał dźwiękowy co 30 sekund
Końcu przydatności	Miga żółta dioda LED	3 sygnały dźwiękowy co 30 sekund

Tylko do użytku w pomieszczeniach.

Przed przystąpieniem do użytkowania należy zapoznać się z instrukcją obsługi i przechowywać ją ostrożnie na przyszłość.

TEKNİK VERİLER

- Güç Kaynağı DC 3V Alkalin pil türü: LR6 1,5VDC
- Sensör Tipi elektro kimyasal sensör
- Algılanan Gaz Tipi Karbonmonoksit
- Sensör Kullanım Ömrü 10 Yıl
- Alarm aktivasyonu 30 ppm (120 dak. sonra)
  50 ppm (60-90 dak. arası)
  100 ppm (10-40 dak. arası)
  300 ppm (3 dak. içinde)
- Çalışma Sıcaklığı -10°C-40°C (saklama: -20°C-50°C ± 2°C)
- Ortam Nemi %30-%95 BN (saklama: %10-%95 BN)
- Hlučnosť signálu >85 decibelov vo vzdialenosti 1meter
- Zil Sesi Seviyesi 1 metrede >85 Desibel
- Pil Ömrü 1 yıl

Durum	LED	Ses
Normal çalışma	Yeşil LED her 30 saniyede bir yanıp söner	Yok
Test	Kırmızı LED hızlı bir şekilde yanıp söner	4 bip sesi ardından 5 saniyelik sessizlik Alarm
	Kırmızı LED hızlı bir şekilde yanıp söner	4 bip sesi ardından 5 saniyelik sessizlik
Sessiz	Yok	Yok
Arıza	Sarı LED yanıp söner	Her 30 saniyede bir ses çıkarır
Düşük pil sinyali	Sarı LED yanıp söner	Her 30 saniyede bir 1 bip
Kullanım ömrü sonu uyarısı	Sarı LED yanıp söner	Her 30 saniyede bir 3 bip

Yalnızca iç mekanda kullanım için.

Lütfen kullanmadan önce kılavuzu okuyun ve gelecekte kullanım ve bakım için dikkatli bir şekilde saklayın.