PEREL

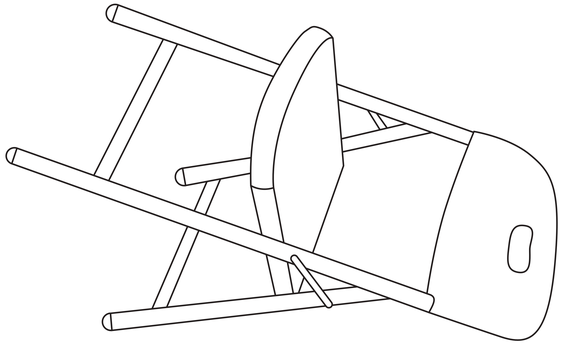

4 PCS

54 x 46 x 88 cm

PEREL OUTDOOR & GARDEN

folding chair

PEREL OUTDOOR & GARDEN

fun outside

4 PCS

PEREL®

PEREL OUTDOOR & GARDEN

folding chair

4 PCS

54 x 46 x 88 cm

PEREL®

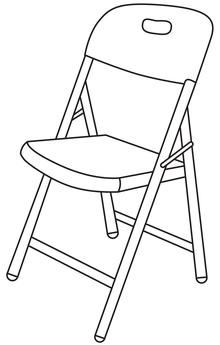

EN Folding chair

Maximum Load: 300 kg

Colour: White

- Depth: 54 cm
- Height: 88 cm
- Width: 46 cm

Weight: 4.2 kg

DE Klappstuhl

Maximale Belastung: 300 kg

Farbe: Weiß

- Tiefe: 54 cm
- Höhe: 88 cm
- Breite: 46 cm

Gewicht: 4.2 kg

PL Krzesło składane

Maksymalne Obciążenie: 300 kg

Kolor: White

- Głębokość: 54 cm
- Wysokość: 88 cm
- Szerokość: 46 cm

Waga: 4.2 kg

FR Chaise pliante

Charge Maximale: 300 kg

Couleur: Blanc

- Profondeur: 54 cm
- Hauteur: 88 cm
- Largeur: 46 cm

Poids: 4.2 kg

ES Silla plegable

Carga Máxima: 300 kg

Color: Blanco

- Profundidad: 54 cm
- Altura: 88 cm
- Ancho: 46 cm

Peso: 4.2 kg

NL Vouwstoel

Maximale Last: 300 kg

Kleur: Wit

- Diepte: 54 cm
- Hoogte: 88 cm
- Breedte: 46 cm

Gewicht: 4.2 kg

PT Cadeira dobrável

Carga Máxima: 300 kg

Cor: White

- Profundidade: 54 cm
- Altura: 88 cm
- Largura: 46 cm

Peso: 4.2 kg

FP164N

5 410329700393 202001

MADE IN PRC - FABRICADO NA CHINA - VERVAERTWORDT IN VIETNAM - HERGESTELD IN VIETNAM - BELGIUM **VERLEPMAN EU**

PEREL OUTDOOR & GARDEN

fun outside

4 PCS